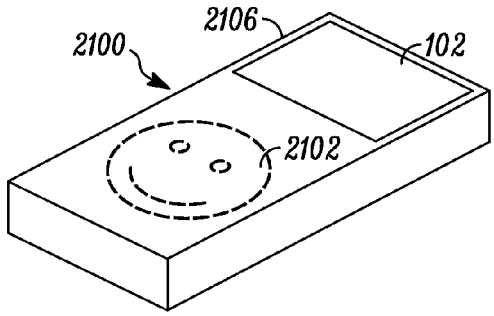

FIG. 21

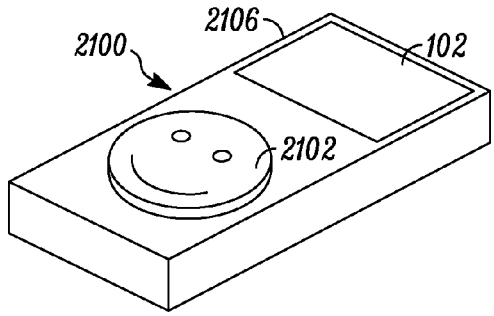

FIG. 22

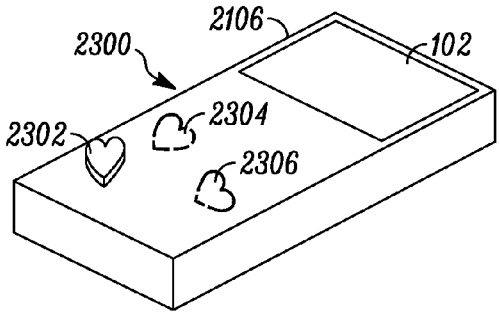

FIG. 23

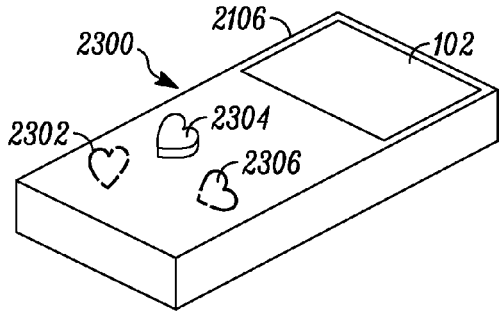

FIG. 24

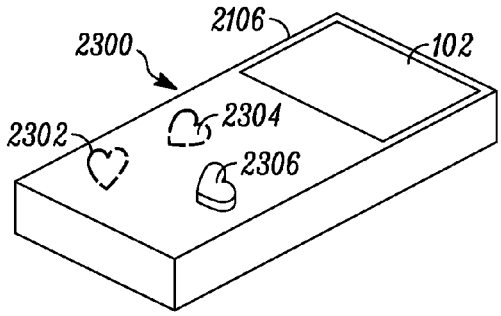

FIG. 25