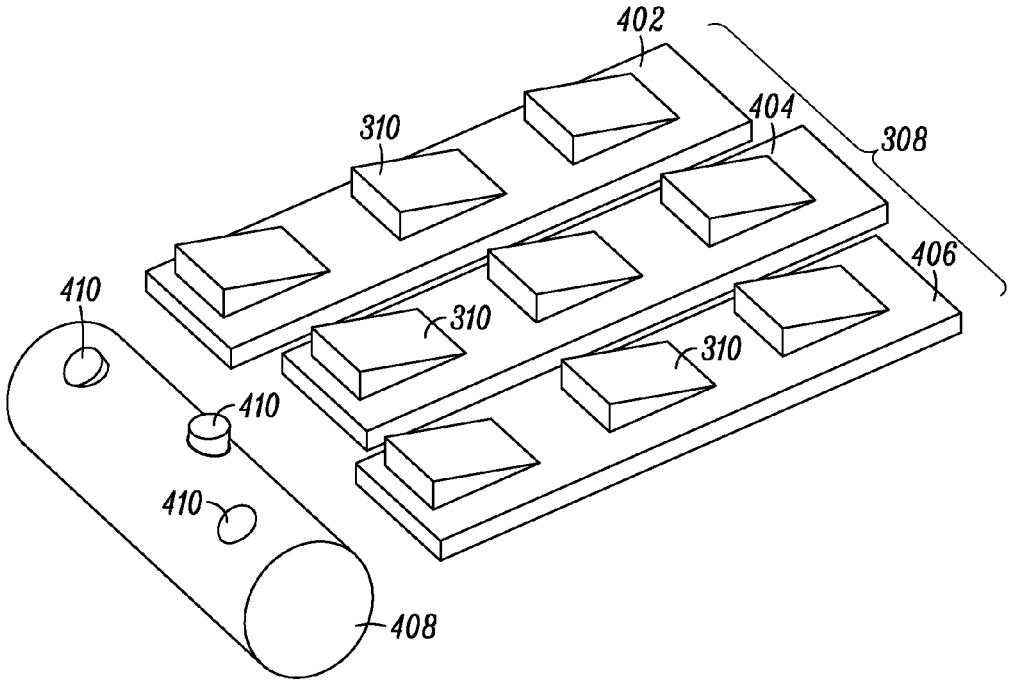
402
404
308
310
406
410
310
310
410
410
408

FIG. 4

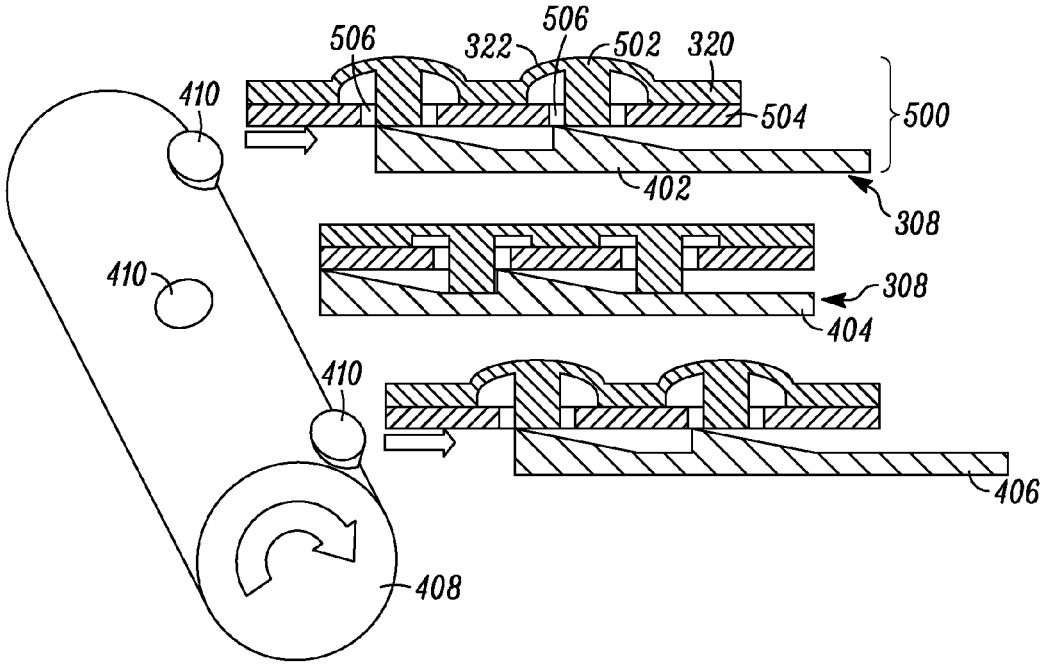
506
322
506
502
320
410
504
500
402
308
410
308
404
410
406
408

FIG. 5