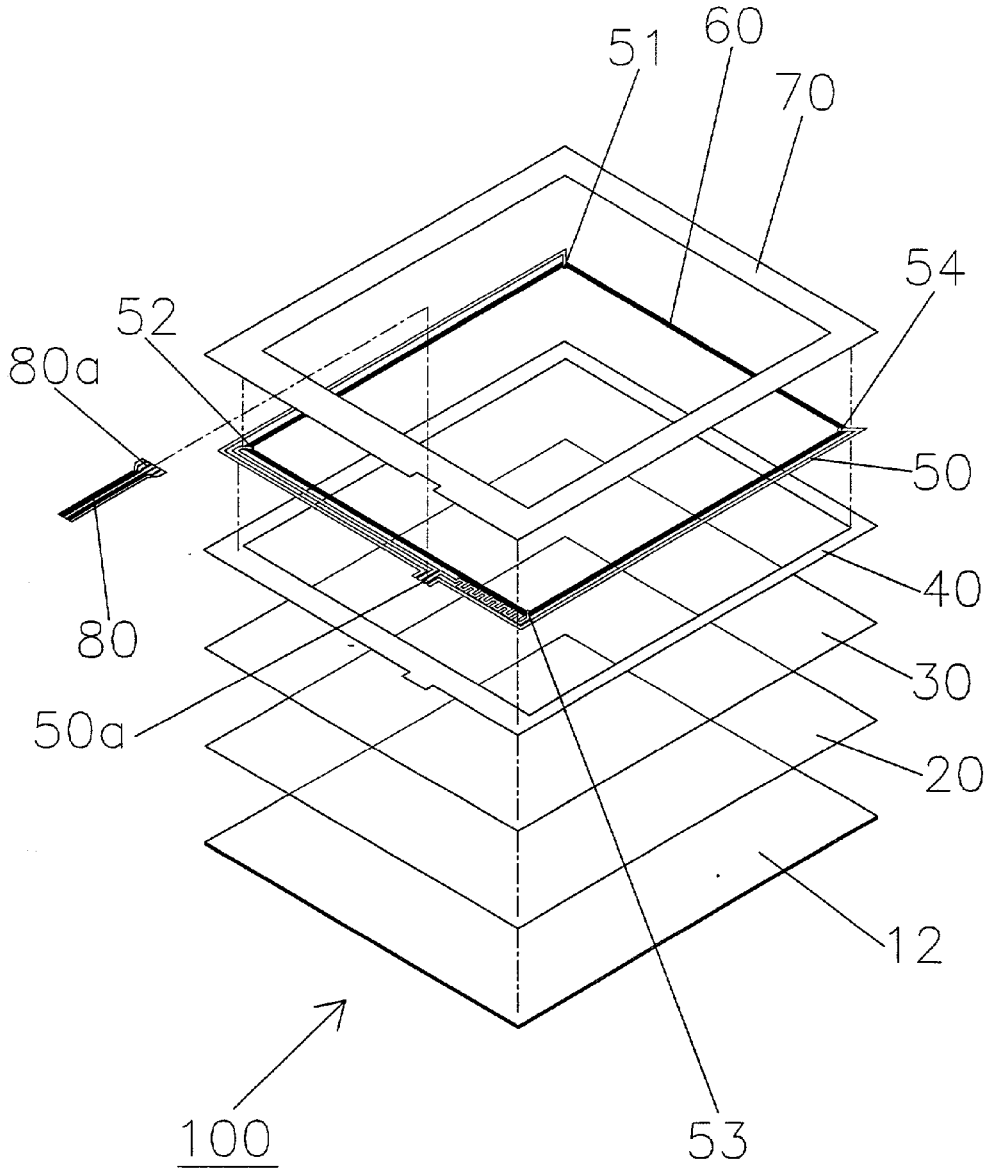

FIG:1