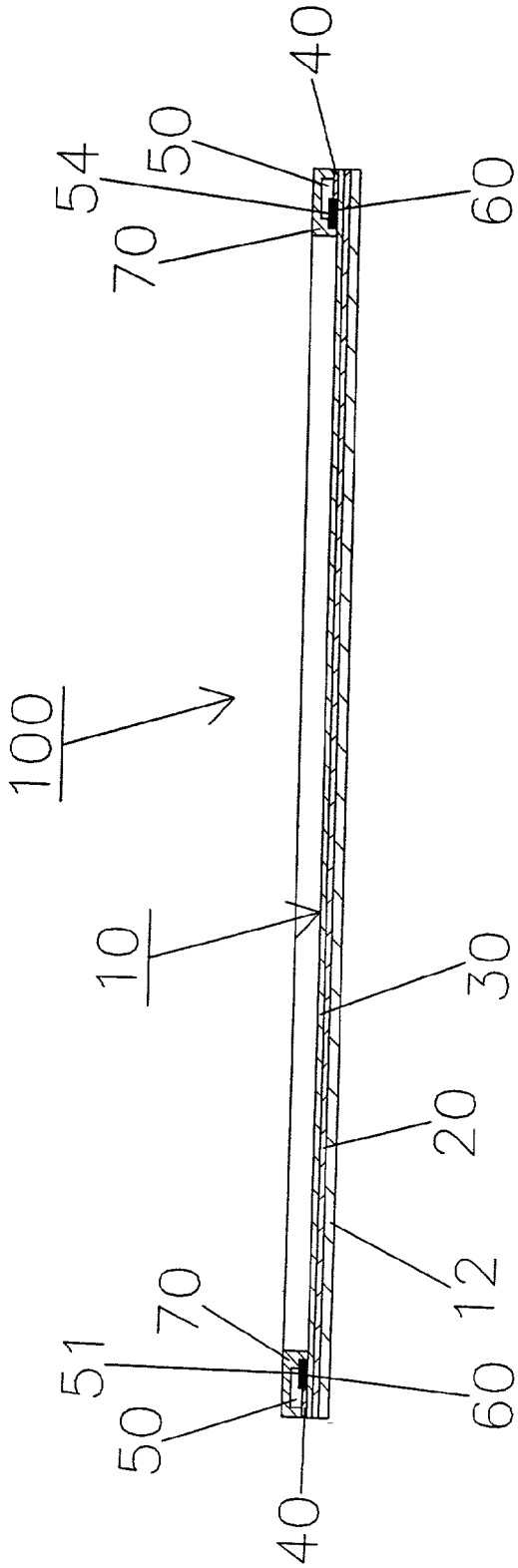

FIG:2