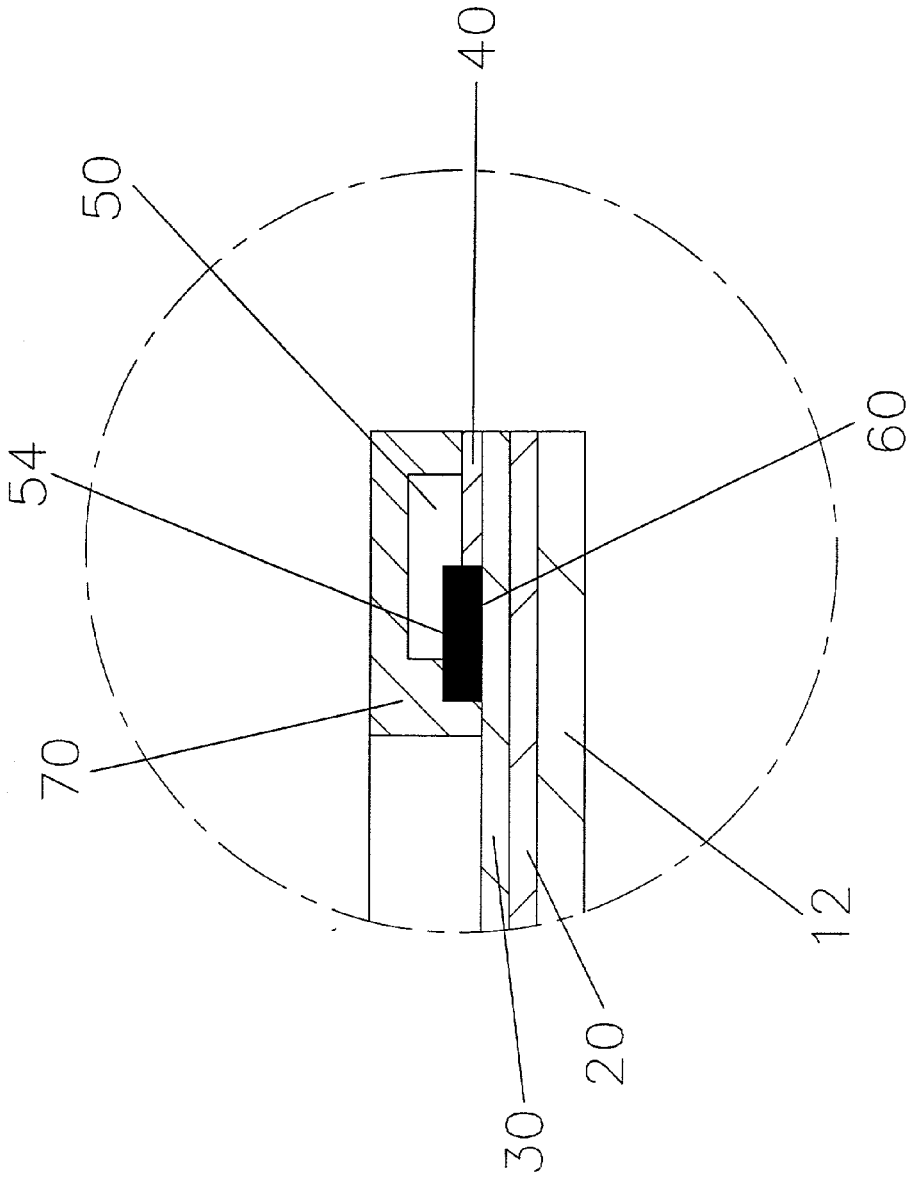

FIG:3