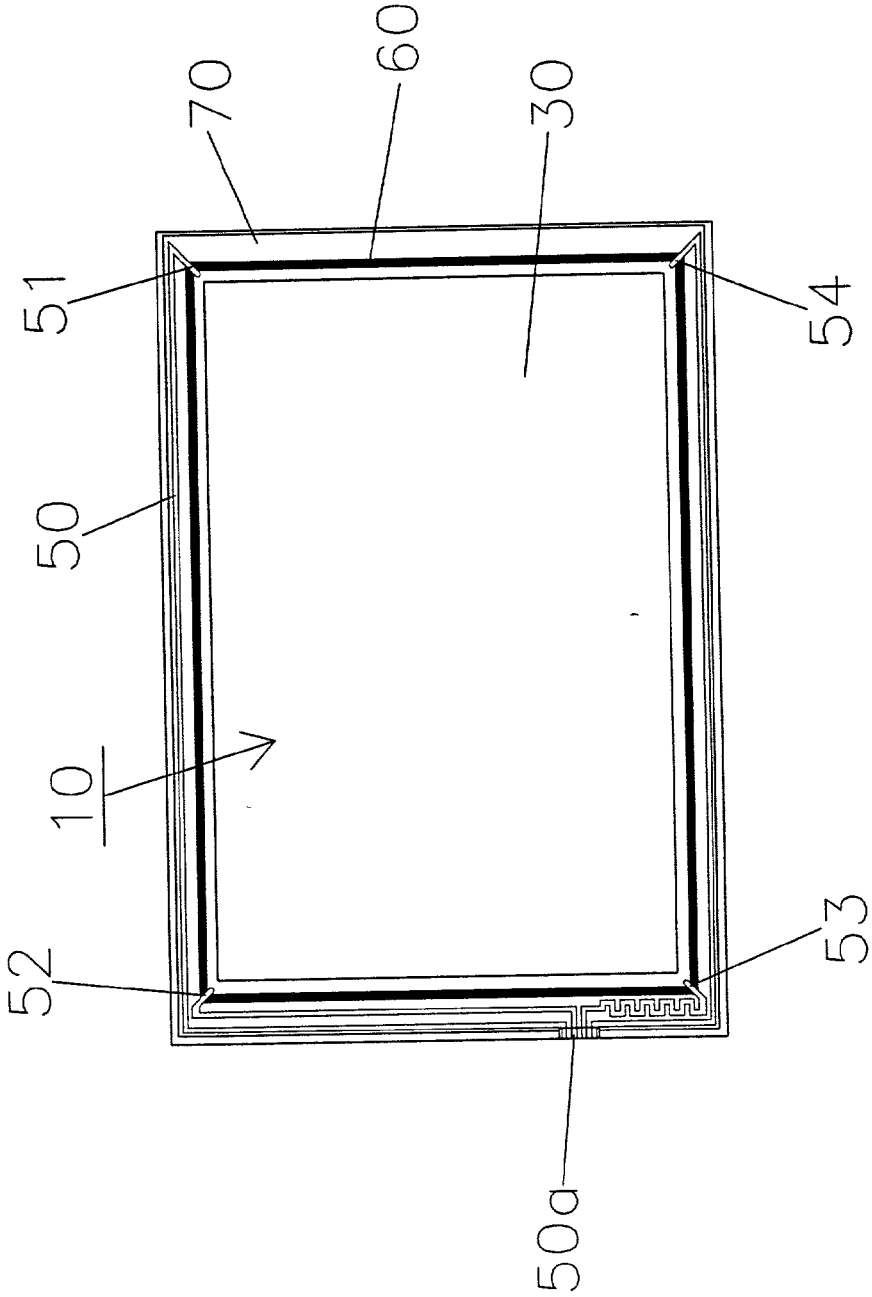

FIG:4