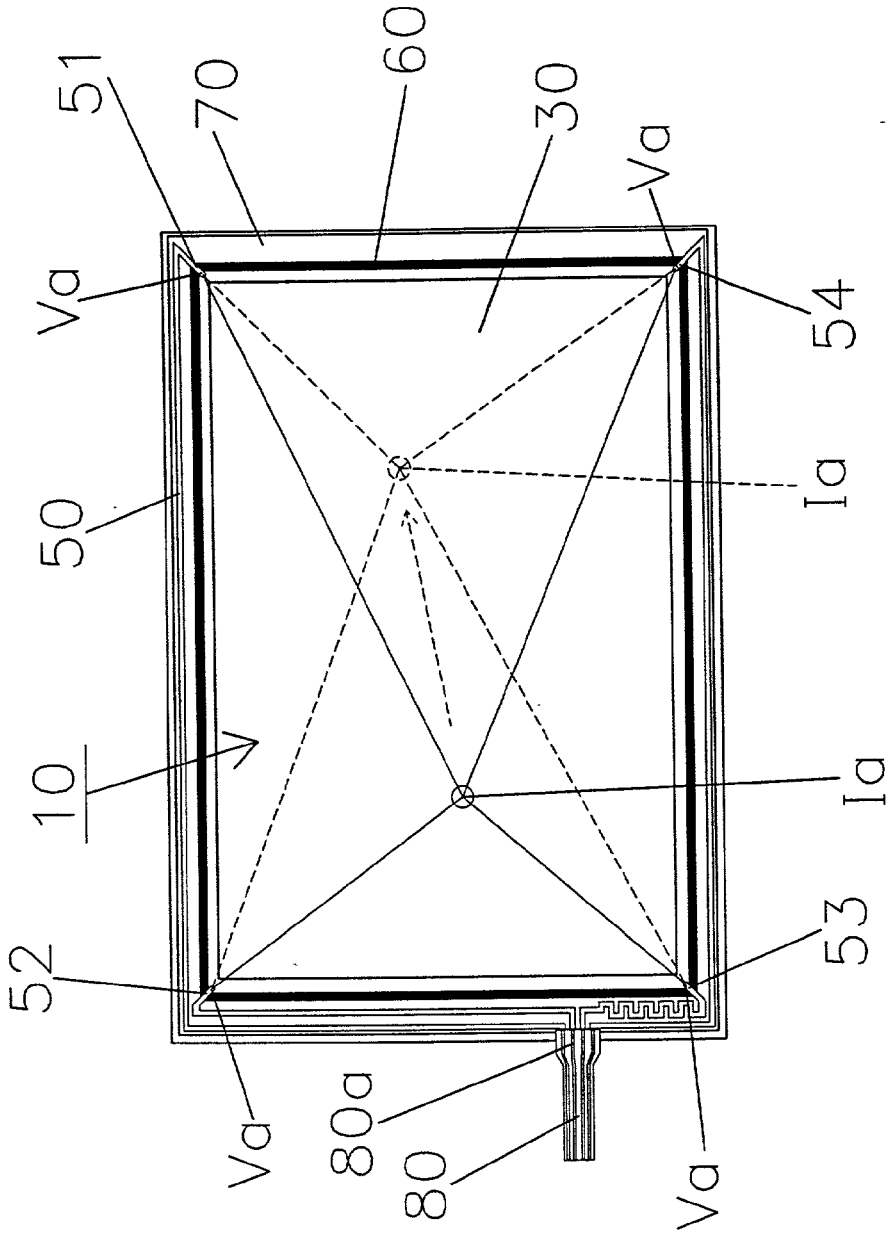

FIG:5