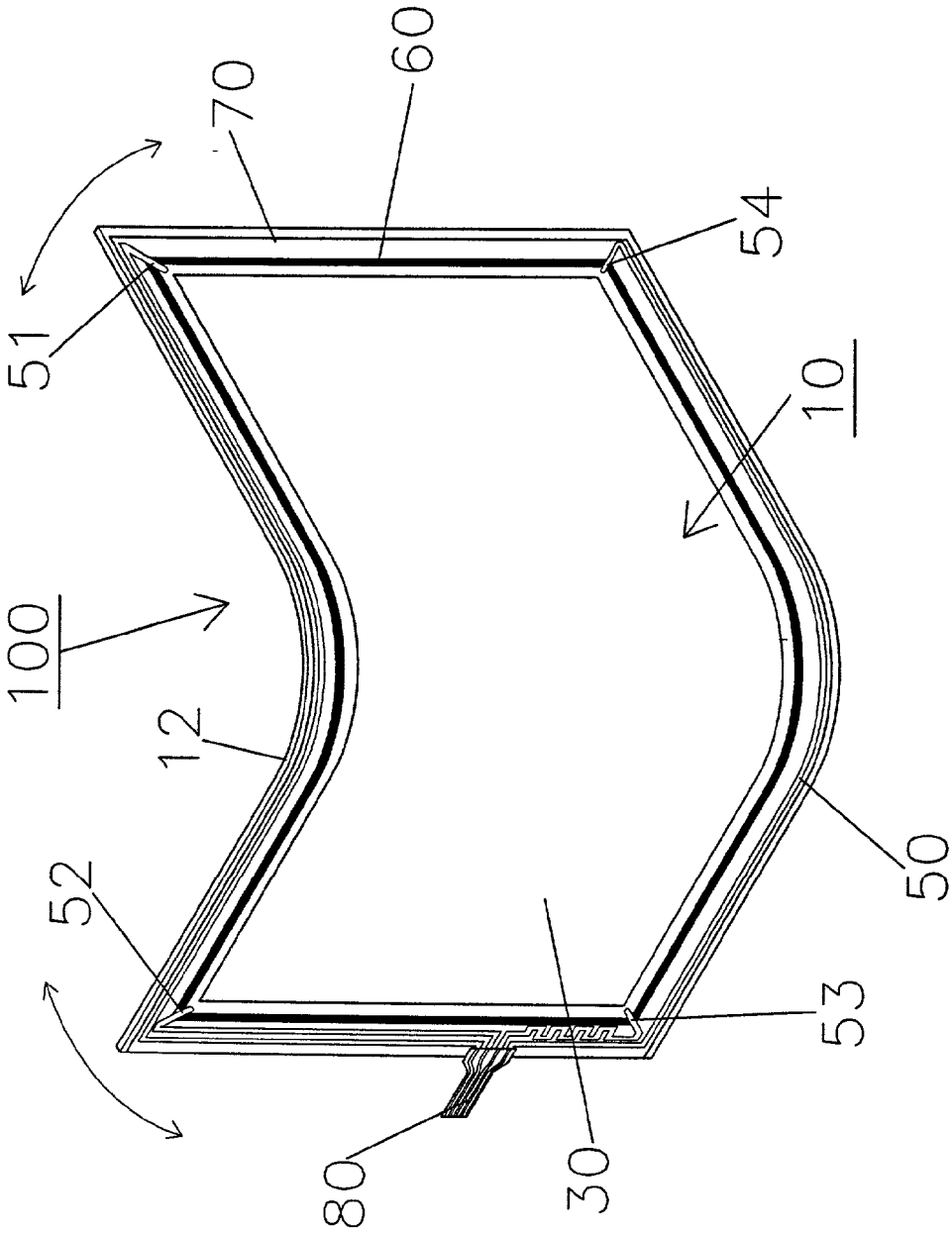

FIG:6