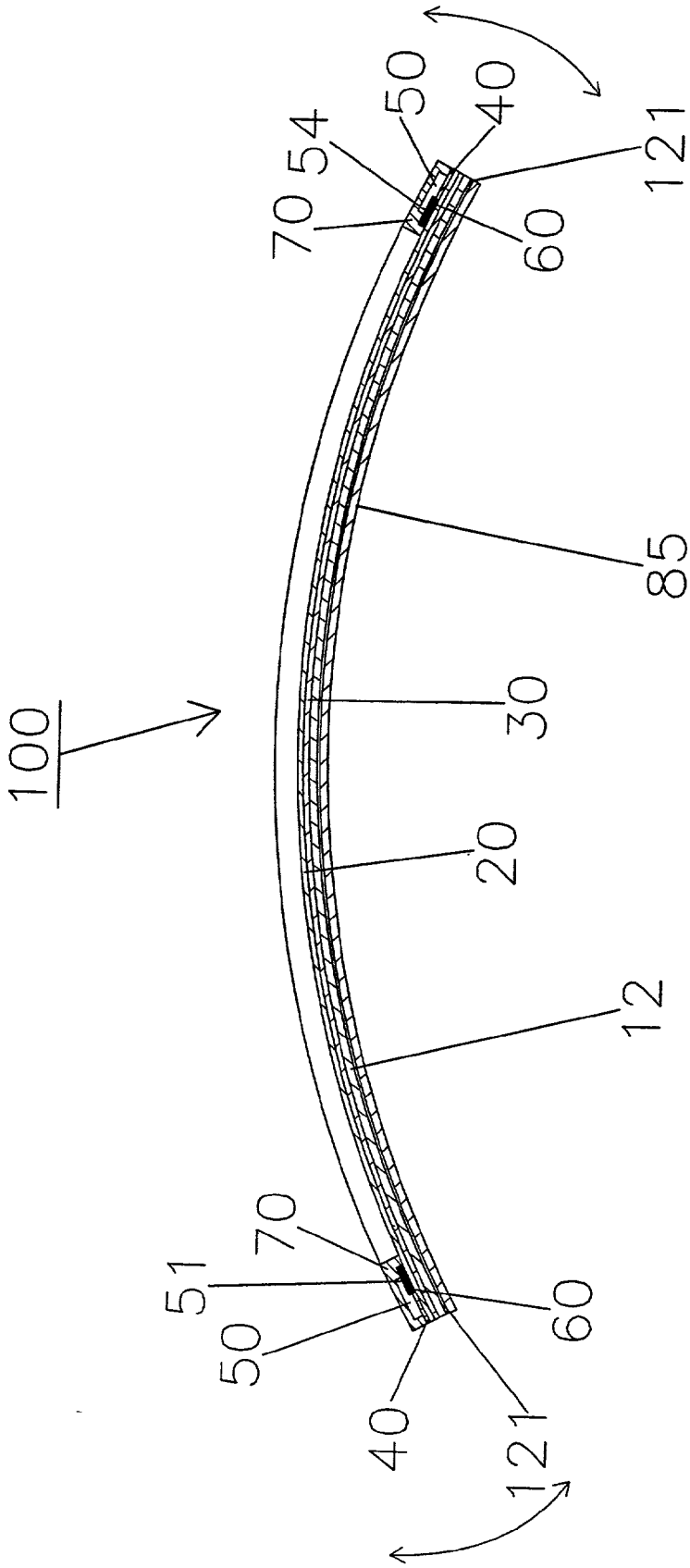

FIG: 7