FIG. 73

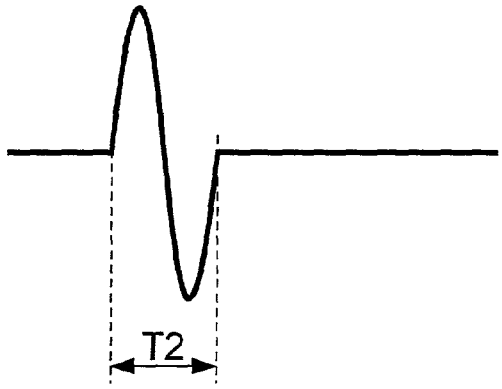

FIG. 74

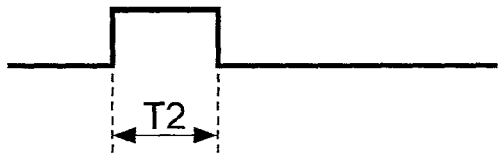
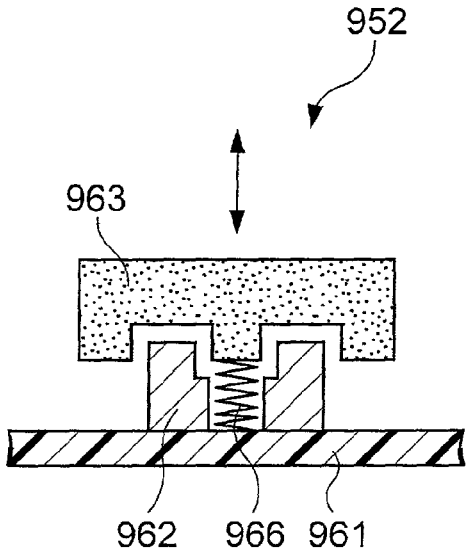
FIG. 75