FIG. 84

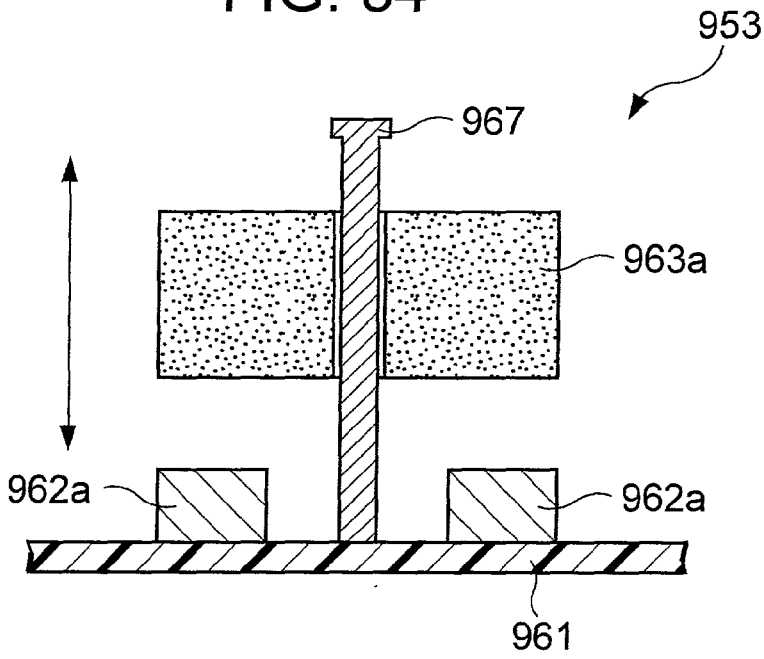
953
967
963a
962a
962a
961

FIG. 85

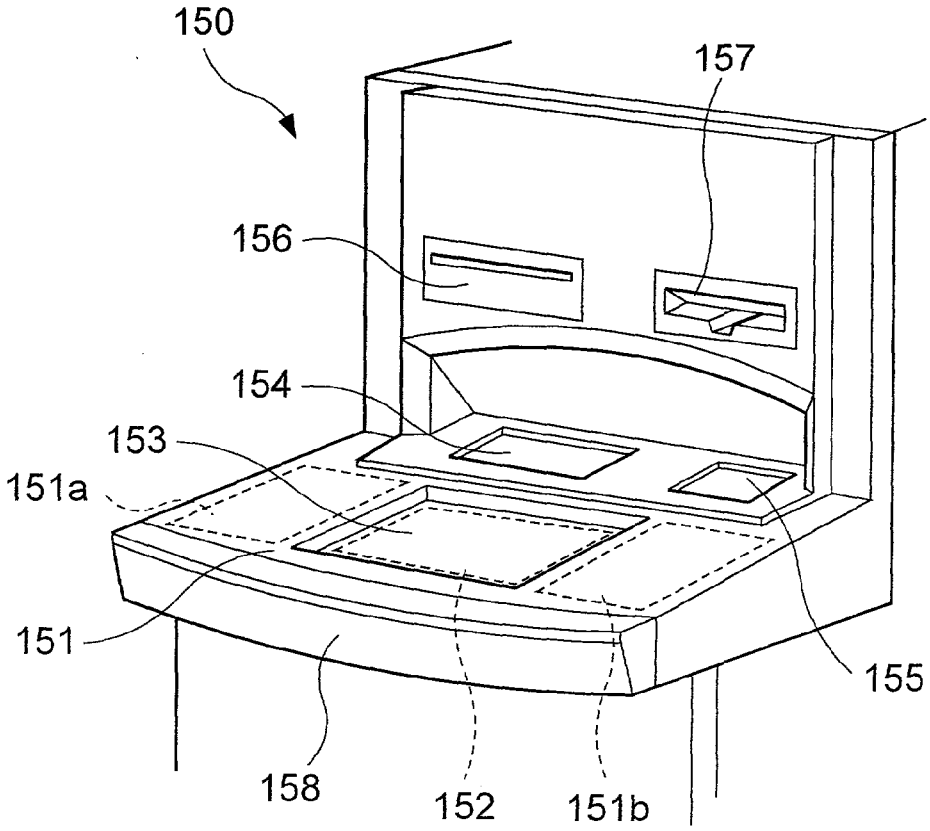
150
157
156
154
153
151a
151
155
158
152
151b