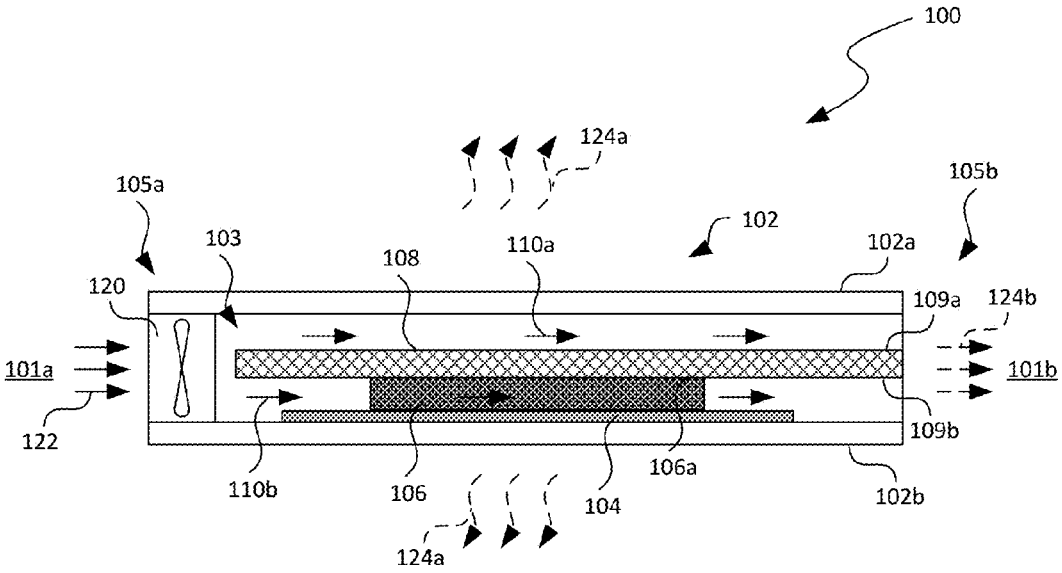
100
124a
105a
105b
102
103
108
110a
102a
120
109a
124b
101a
101b
122
109b
110b
106
106a
104
102b
124a

FIG. 1A

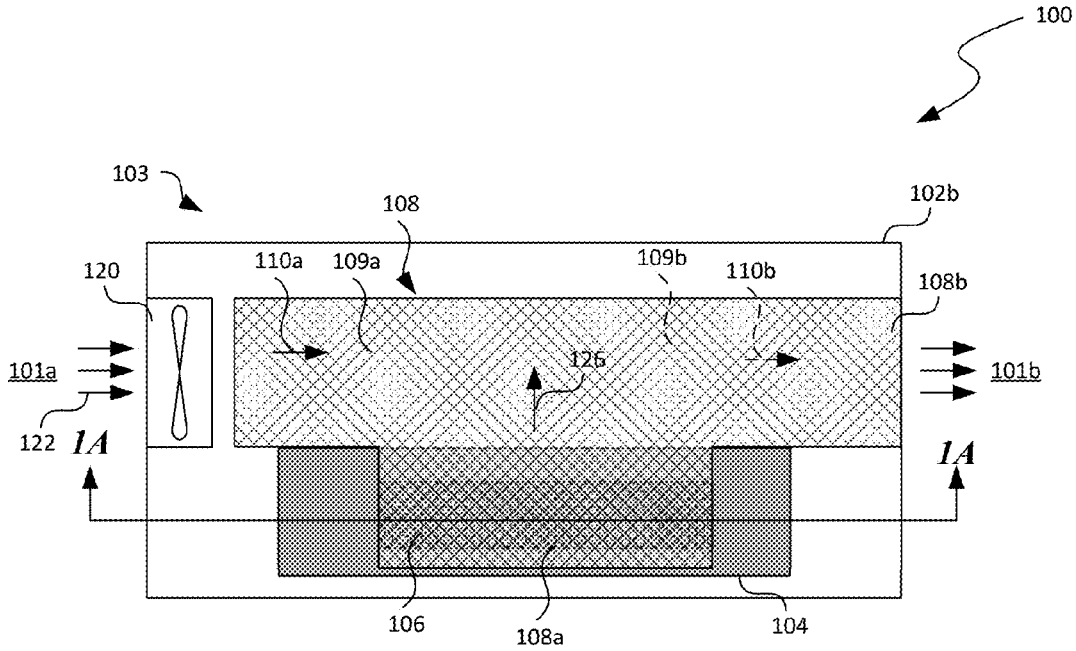
100
103
108
102b
120
110a
109a
109b
110b
108b
101a
126
101b
122
1A
1A
106
108a
104

FIG. 1B