FIG. 5

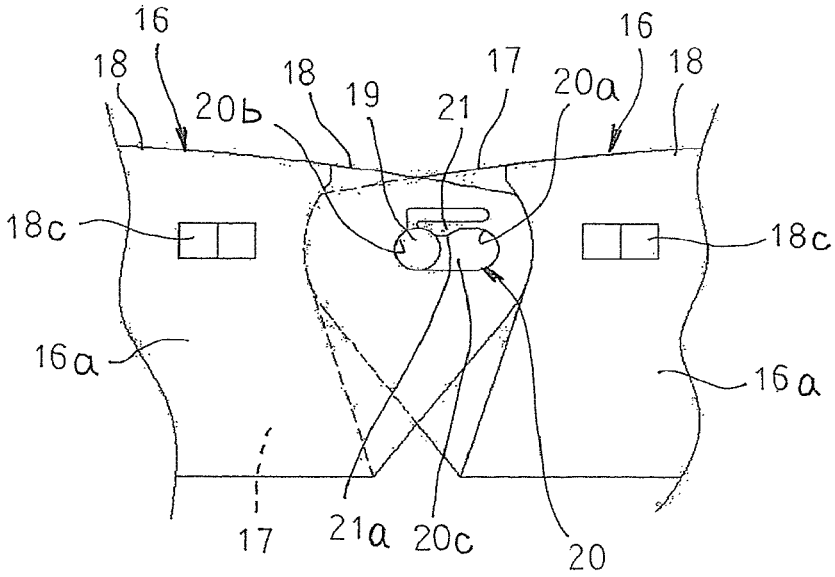
16
18
20b
18
19
21
17
20a
16
18
18c
18c
16a
16a
17
21a
20c
20

FIG. 6

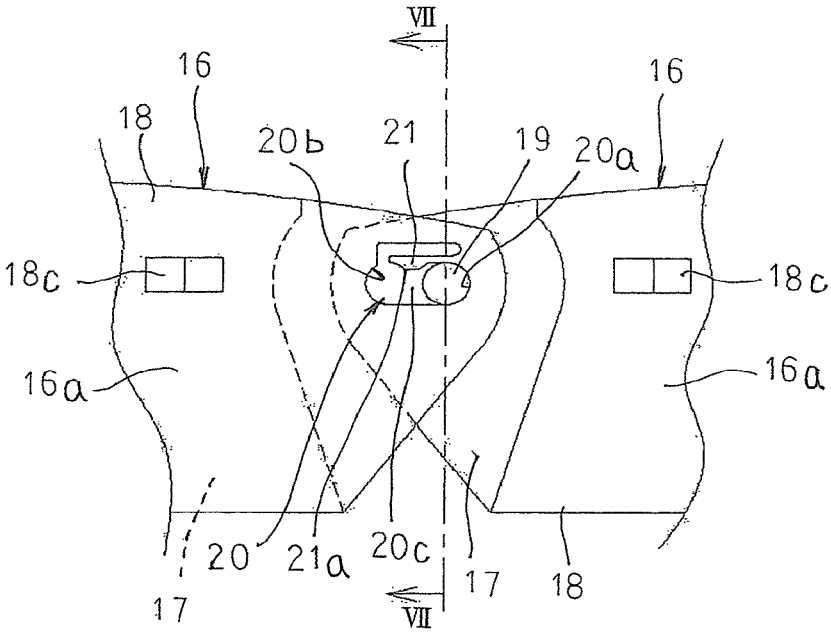
VII
16
18
20b
21
19
20a
16
18c
18c
16a
16a
20
21a
20c
17
18
17
VII