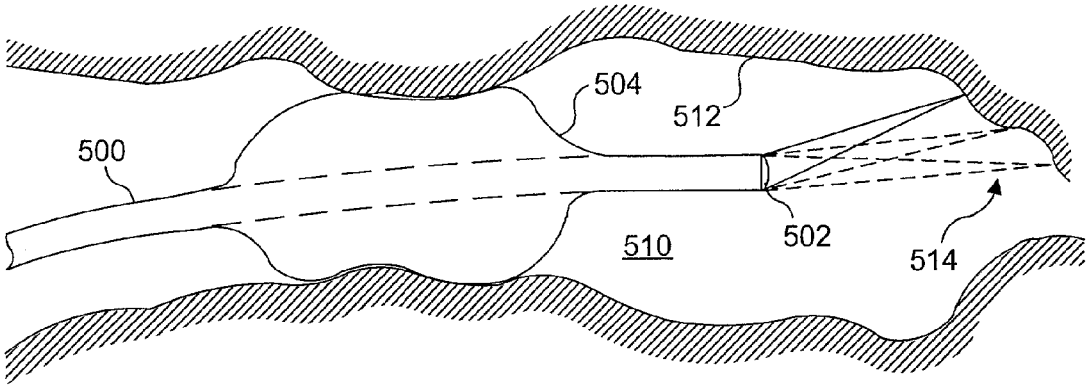

FIG. 10

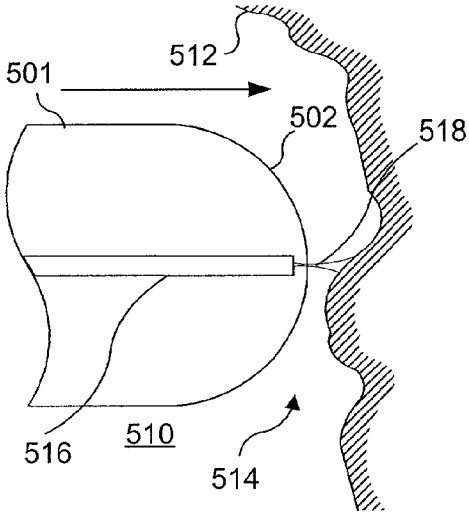

FIG. 11A

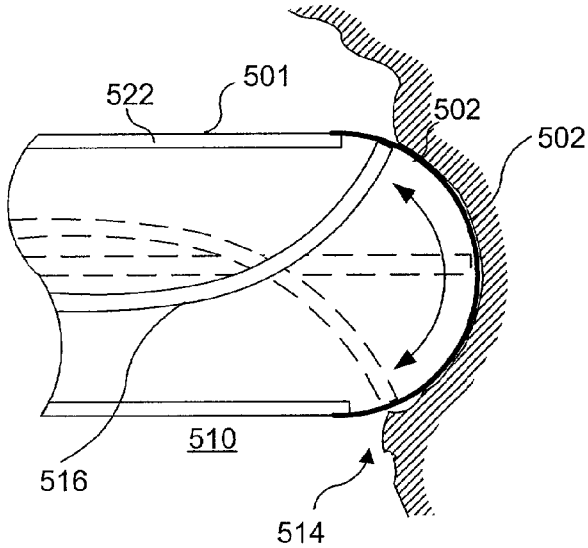

FIG. 11B

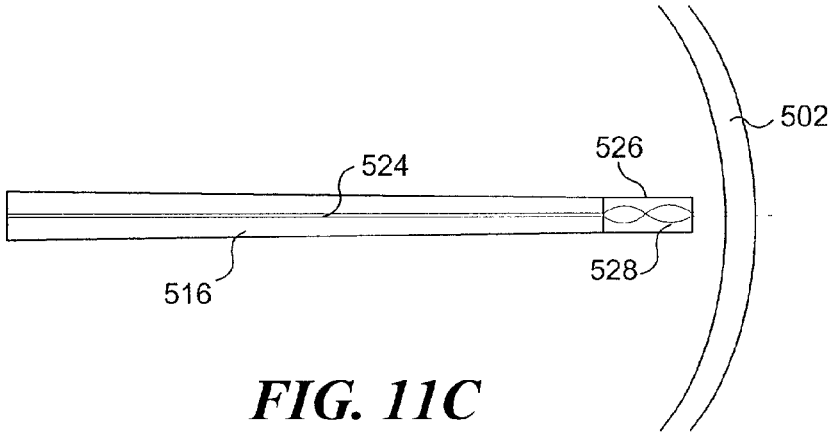

FIG. 11C