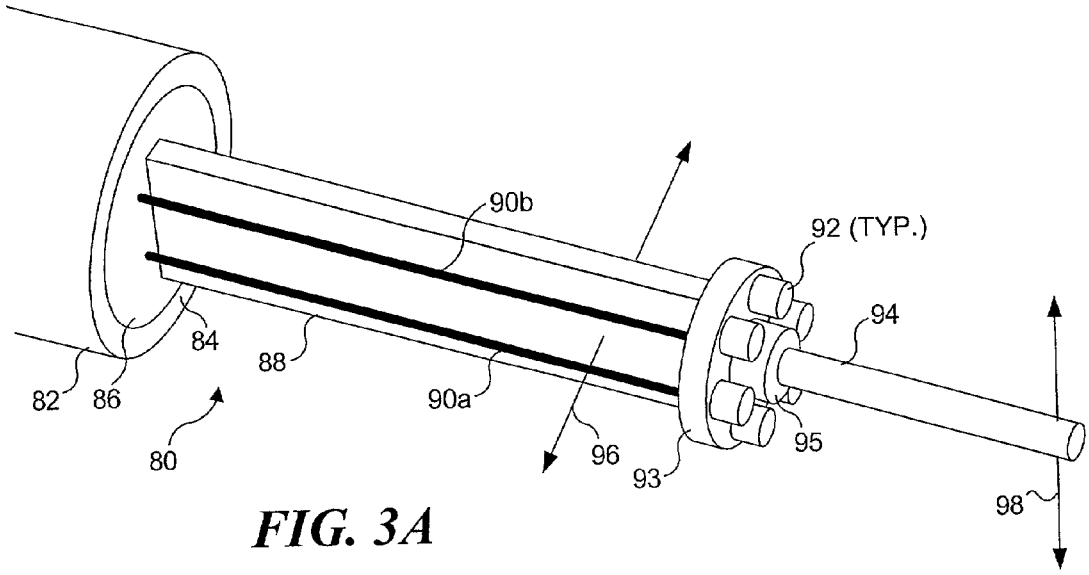
90b
92 (TYP.)
94
84
88
82
86
90a
95
80
96
93
98

FIG. 3A

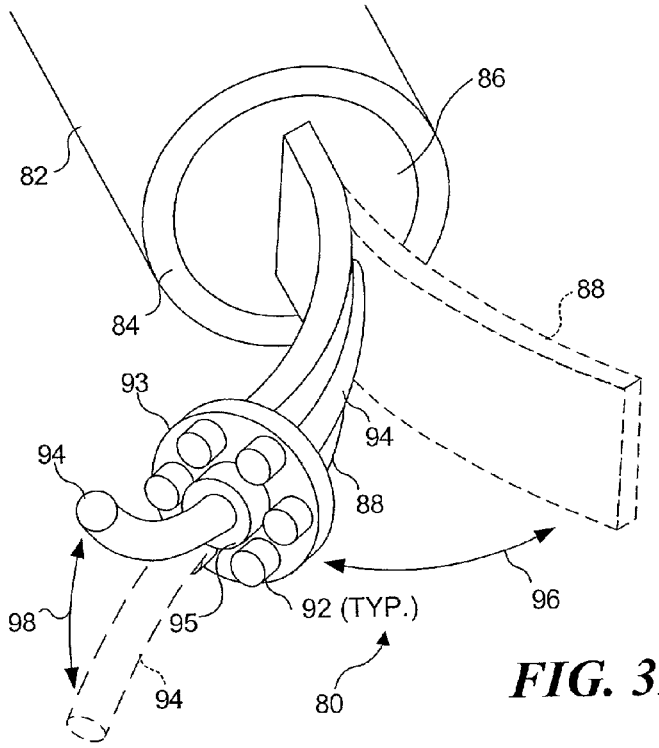
86
82
88
84
93
94
94
88
98
95
92 (TYP.)
96
94
80

FIG. 3B