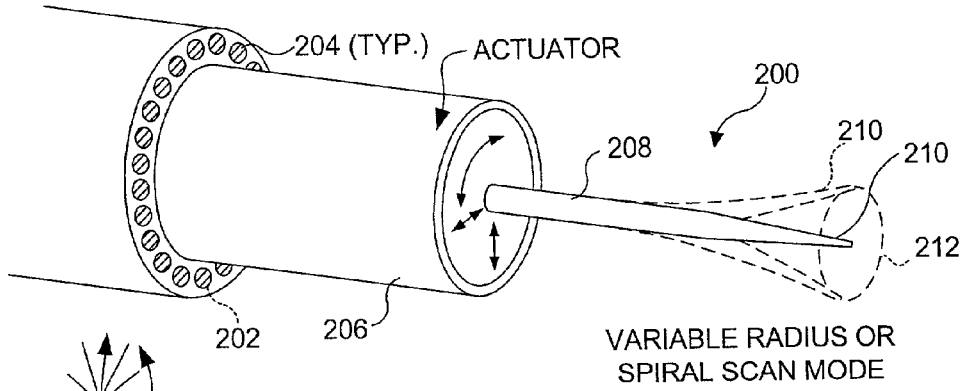

FIG. 5D

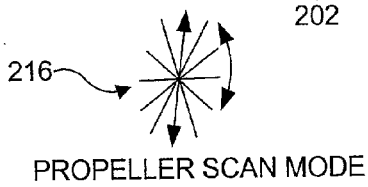

FIG. 5E

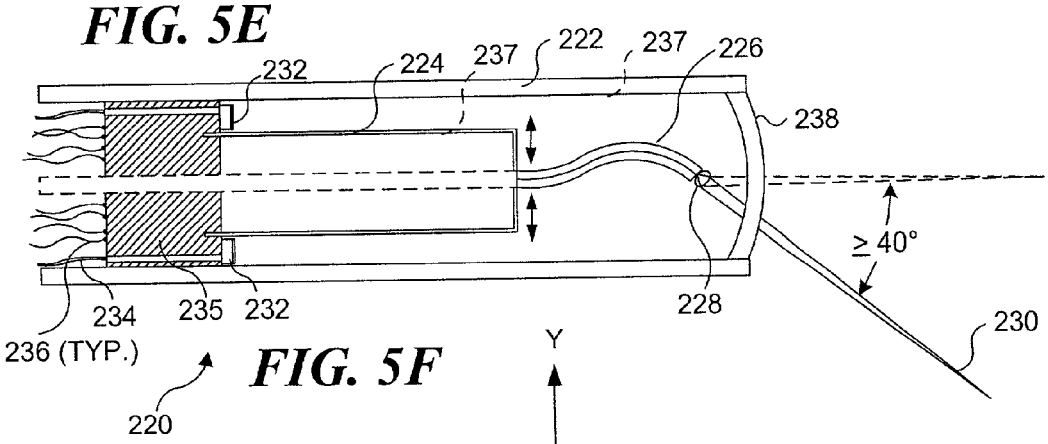

FIG. 5F

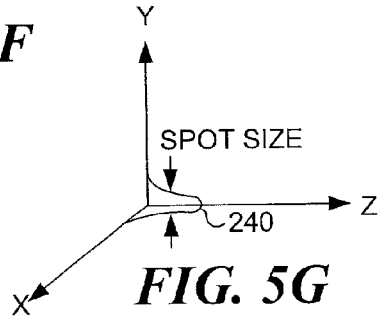

FIG. 5G

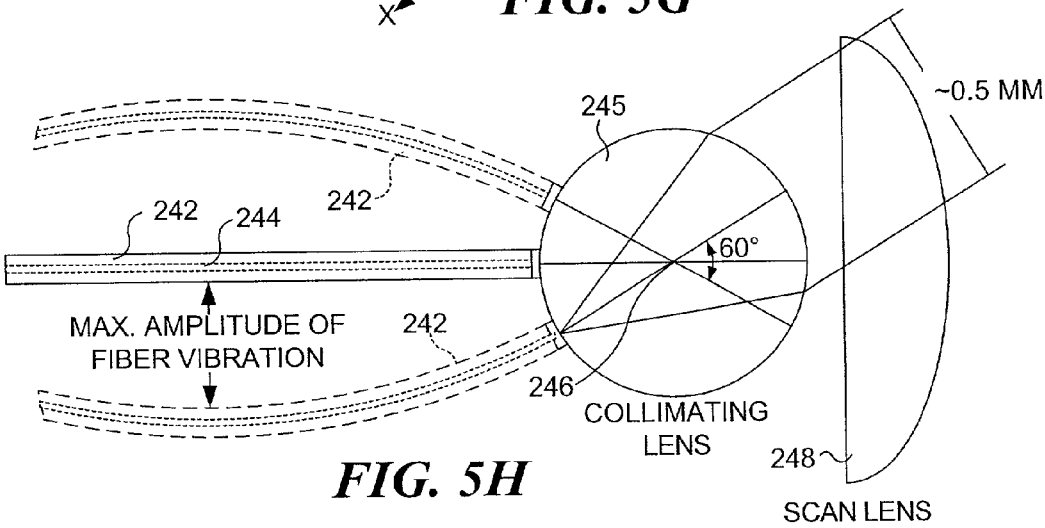

FIG. 5H