FIG. 11

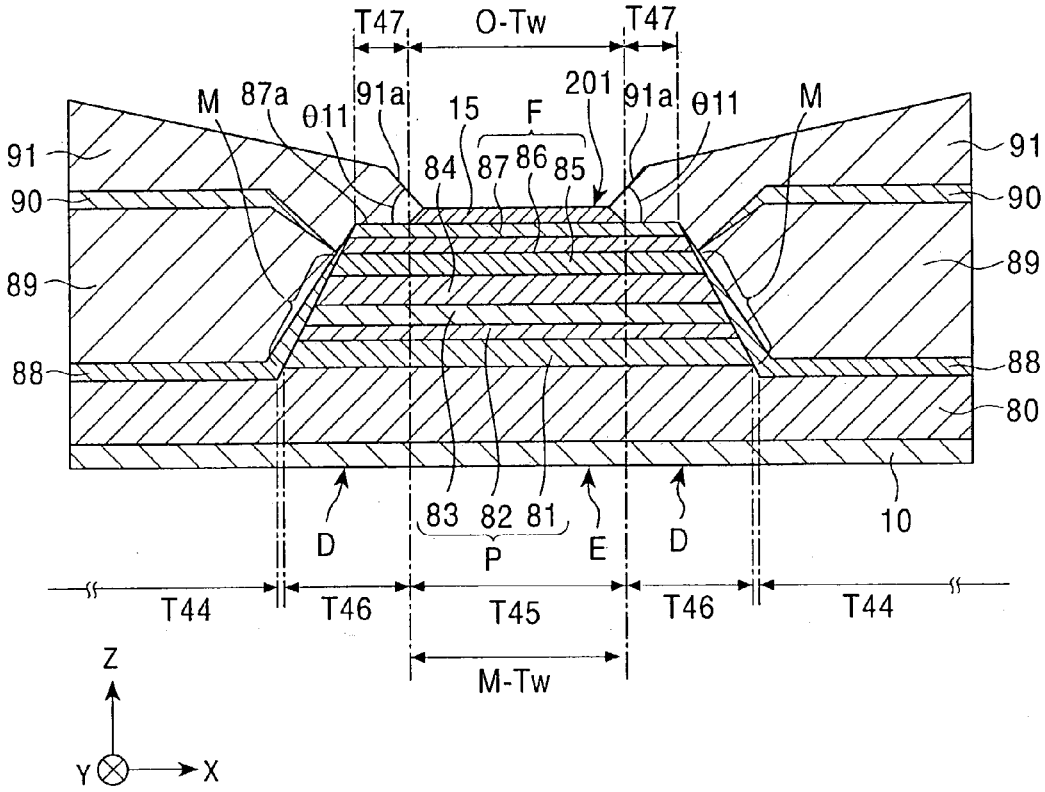
T47
O-Tw
T47
M
87a
θ11
91a
15
F
201
91a
θ11
M
91
90
89
88
84
87
86
85
91
90
89
88
80
83
82
81
P
E
D
D
10
T44
T46
T45
T46
T44
M-Tw
Z
Y
X