FIG. 12

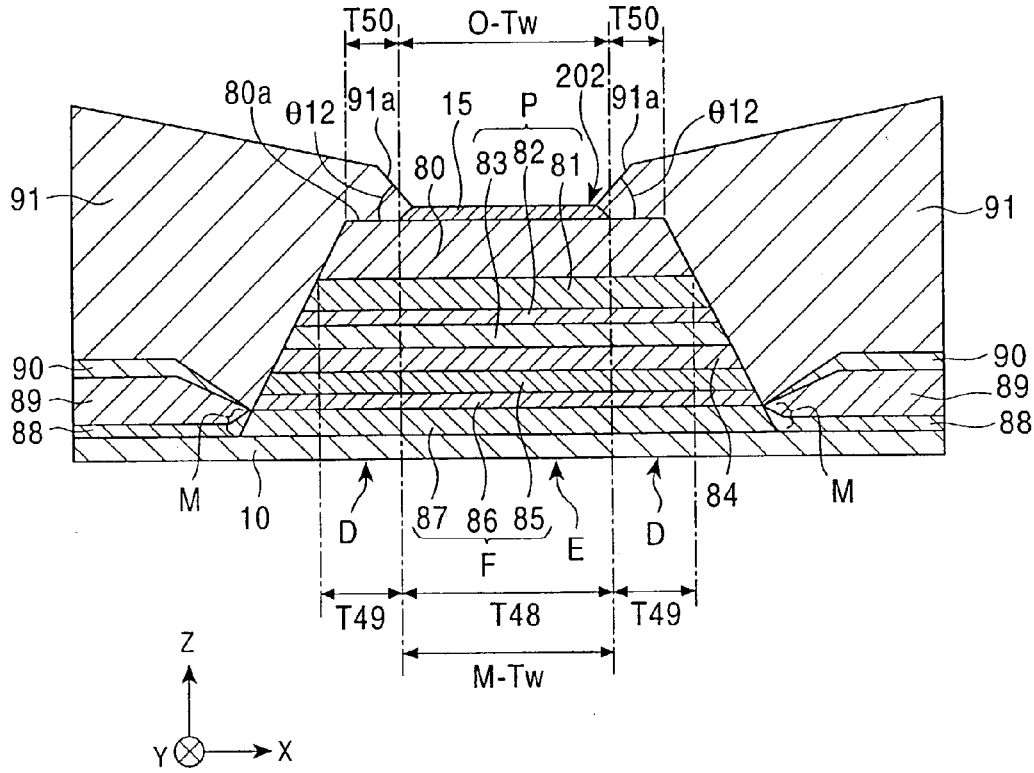
T50
O-Tw
T50
80a
θ12
91a
15
P
202
91a
θ12
80
83
82
81
91
91
90
89
88
90
89
88
M
10
D
87
86
85
E
D
84
M
F
T49
T48
T49
M-Tw
Z
Y
X