FIG. 13

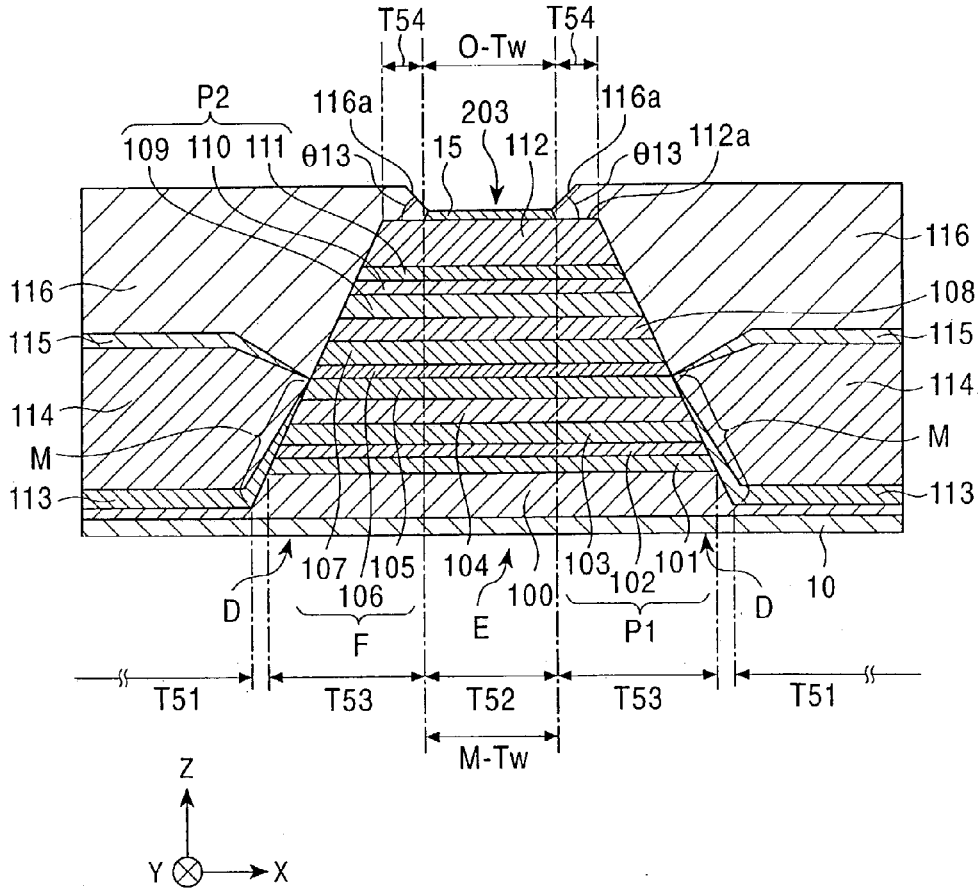
T54
O-Tw
T54
P2
116a
203
116a
109 110 111
θ13
15
112
θ13
112a
116
116
108
115
115
114
114
M
M
113
113
107
105
104
103
102
101
10
D
106
100
D
E
P1
F
T51
T53
T52
T53
T51
M-Tw
Z
Y
X