FIG. 20

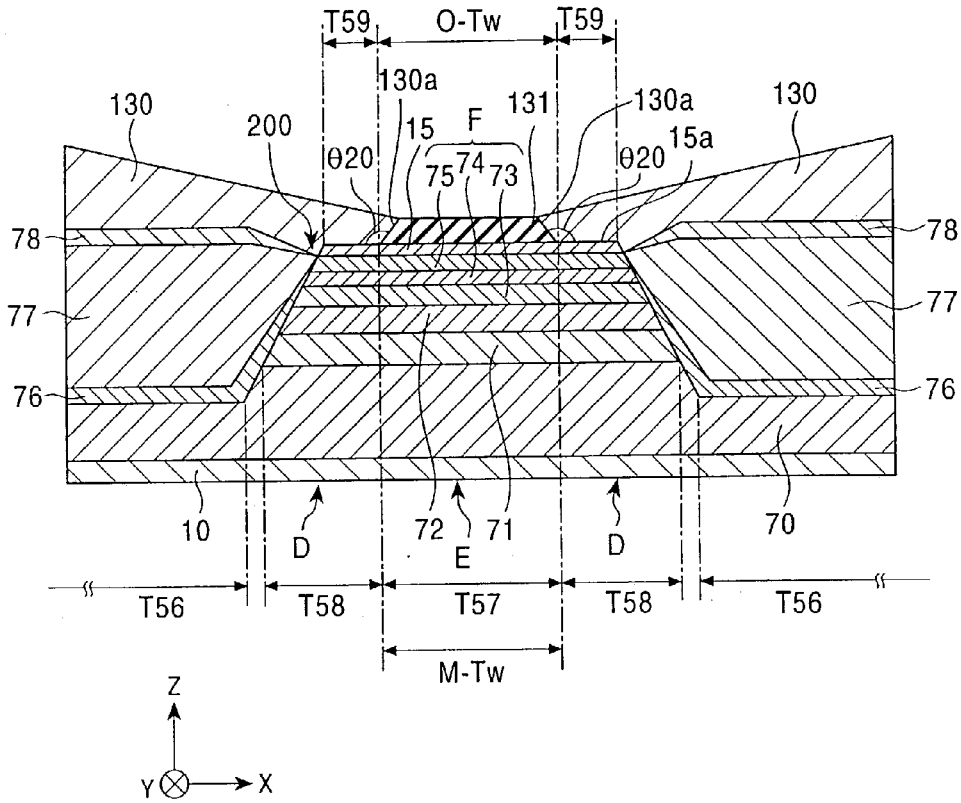
T59
O-Tw
T59
130a
130
200
15
F
131
130a
130
15a
θ20
75
74
73
θ20
78
78
77
77
76
76
10
D
72
E
71
D
70
T56
T58
T57
T58
T56
M-Tw
Z
Y
X