FIG. 23

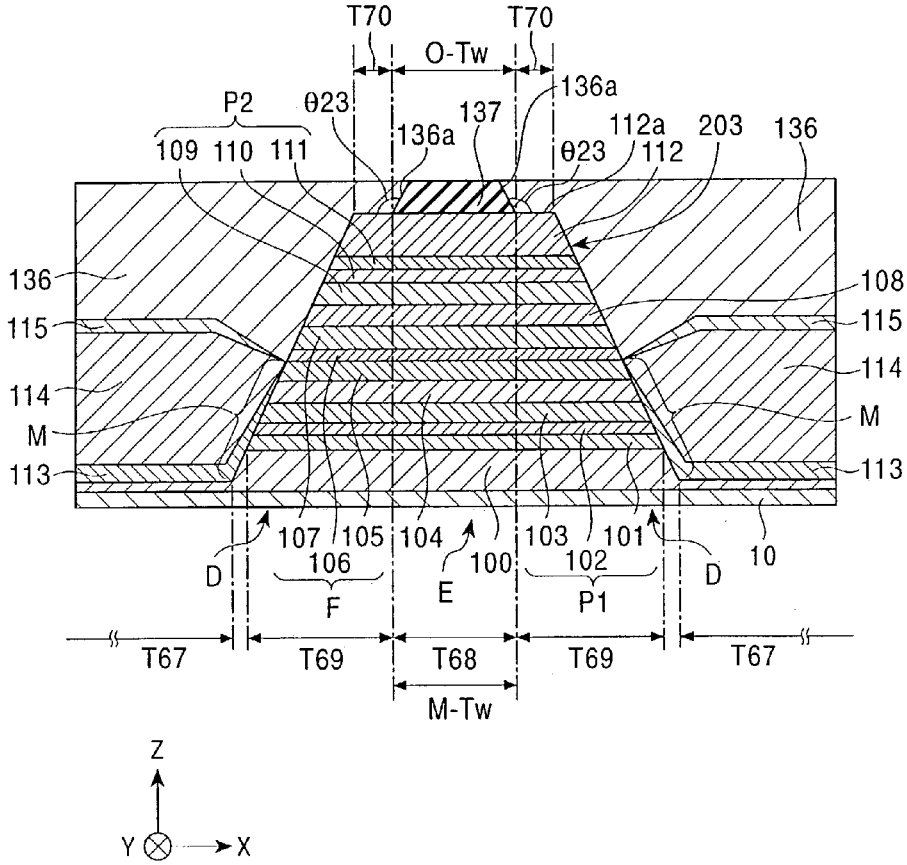
T70
T70
O-Tw
P2
θ23
136a
137
136a
112a
203
136
109
110
111
θ23
112
136
108
115
115
114
114
M
M
113
113
107
105
104
103
101
10
D
106
100
102
D
E
F
P1
T67
T69
T68
T69
T67
M-Tw
Z
Y
X