FIG. 24

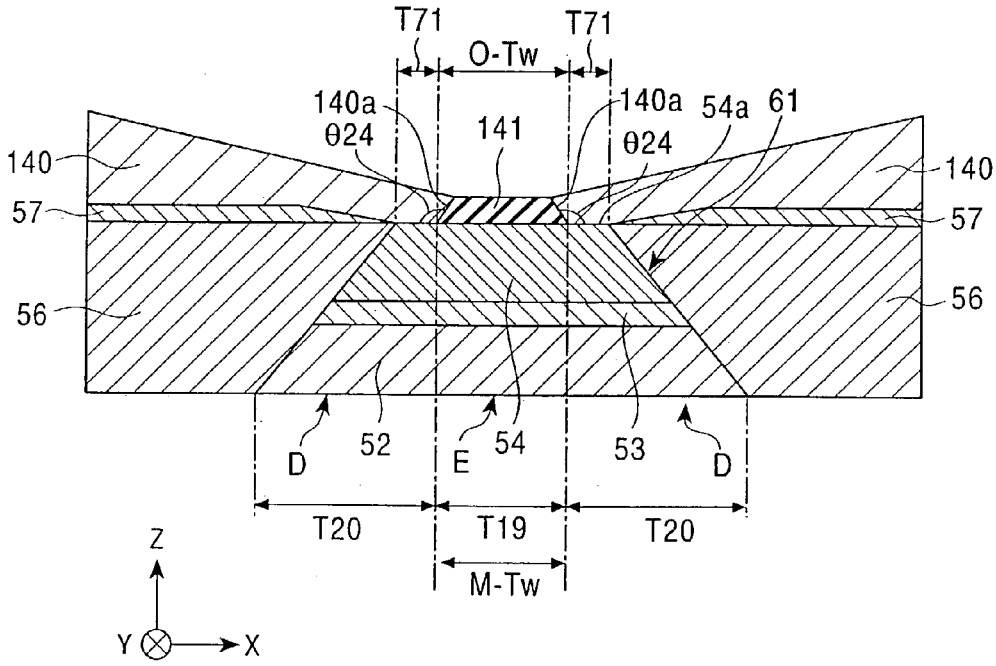
T71
T71
O-Tw
140a
θ24
141
140a
θ24
54a
61
140
140
57
57
56
56
D
52
E
54
53
D
T20
T19
T20
M-Tw
Z
Y
X