FIG. 34

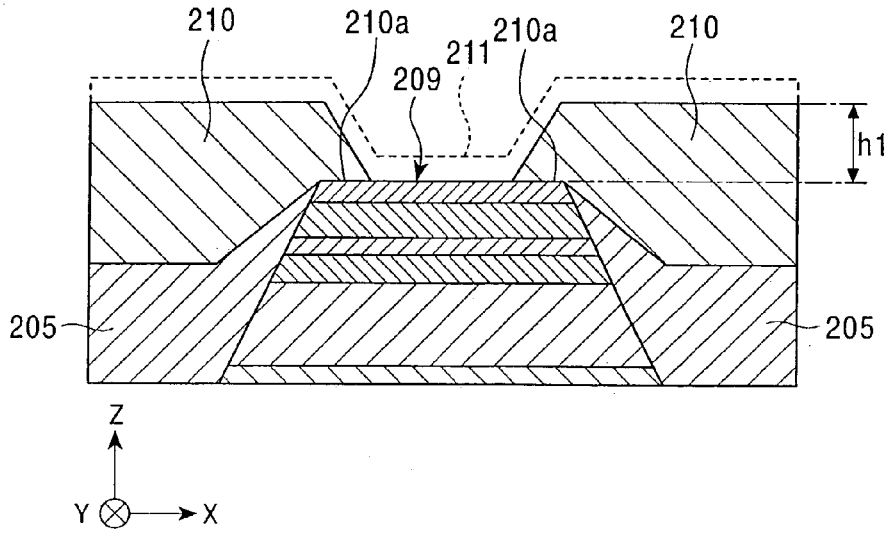
210
210a
211
210a
210
209
h1
205
205
Z
Y
X

FIG. 35

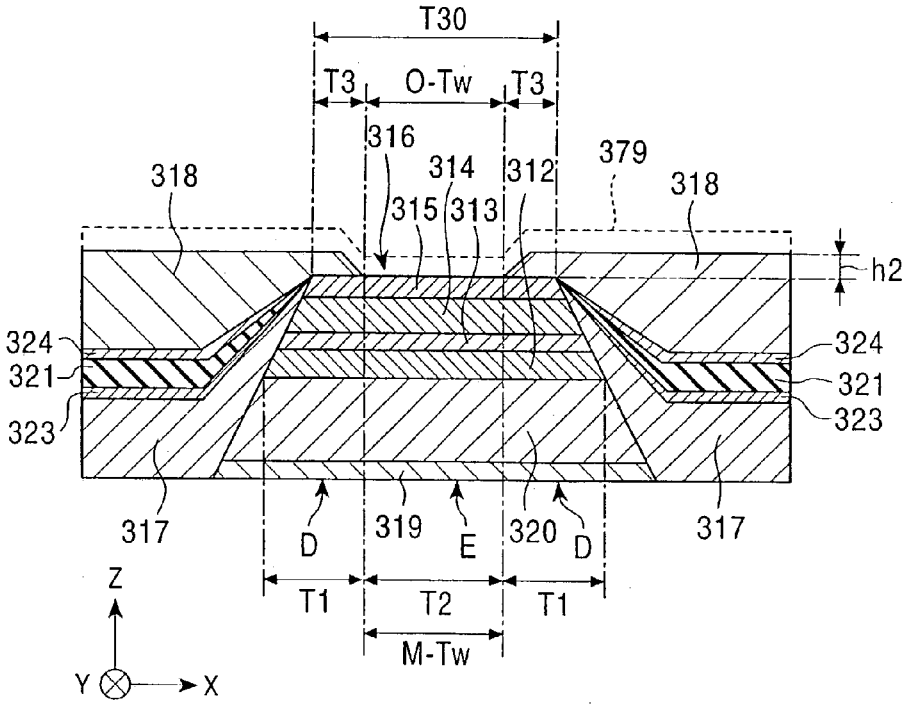
T30
T3
O-Tw
T3
316
314
312
379
318
315
313
318
h2
324
321
323
324
321
323
317
D
319
E
320
D
317
T1
T2
T1
M-Tw
Z
Y
X