FIG. 2

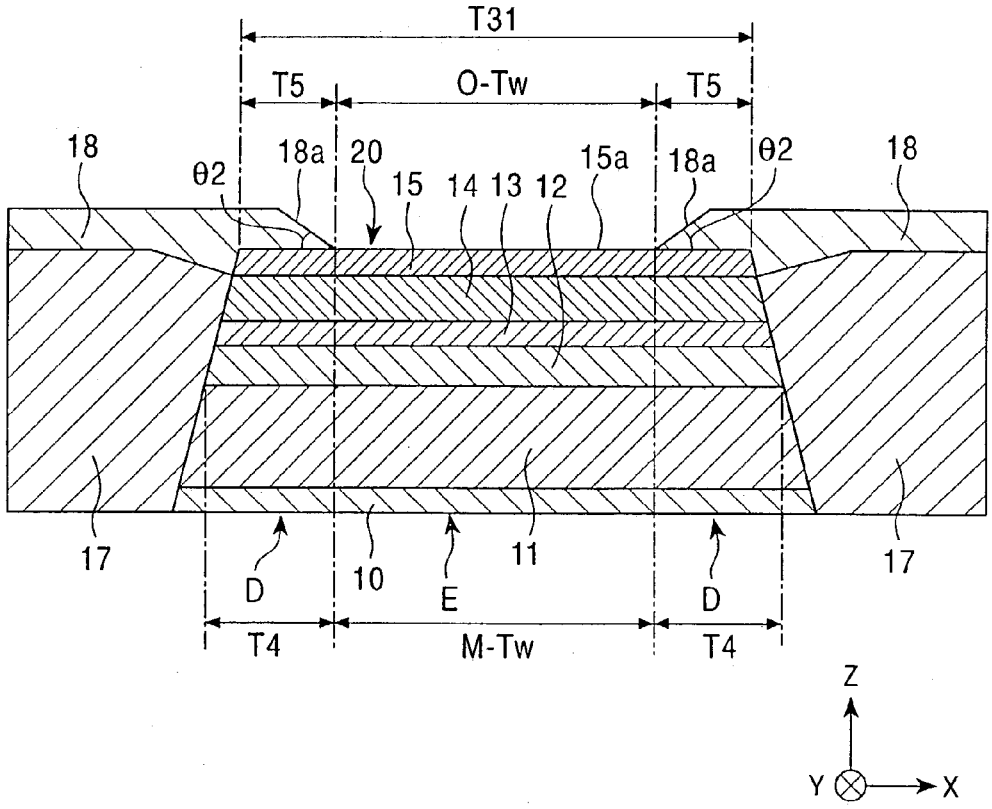
T31
T5
O-Tw
T5
18
θ2
18a
20
15
14
13
12
15a
18a
θ2
18
17
D
10
E
11
D
17
T4
M-Tw
T4
Z
Y
X