FIG. 36

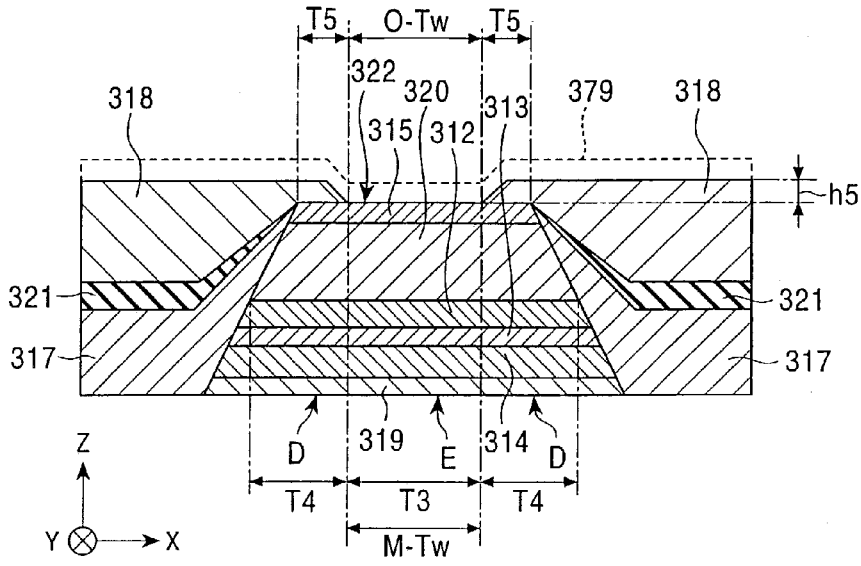
T5
O-Tw
T5
322
320
313
379
318
318
315
312
h5
321
321
317
317
D
319
E
314
D
Z
T4
T3
T4
Y
X
M-Tw

FIG. 37

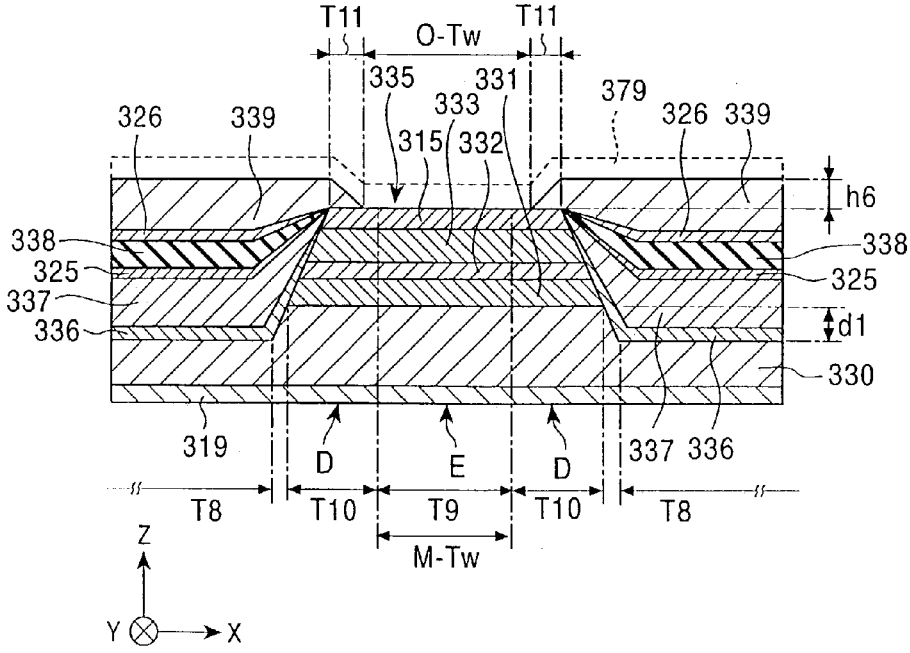
T11
O-Tw
T11
335
331
333
379
326
339
326
339
315
332
h6
338
338
325
325
337
d1
336
330
319
D
E
D
337
336
T8
T10
T9
T10
T8
M-Tw
Z
Y
X