FIG. 38

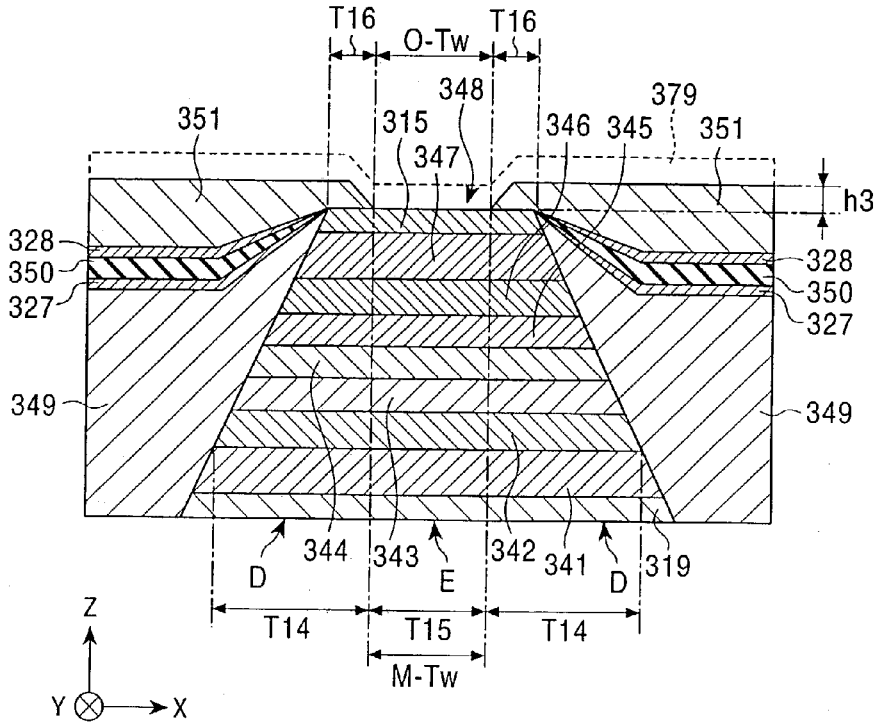
T16
O-Tw
T16
348
379
351
315
346
345
351
347
h3
328
350
327
328
350
327
349
349
344
343
342
341
319
D
E
D
T14
T15
T14
M-Tw
Z
Y
X

FIG. 39

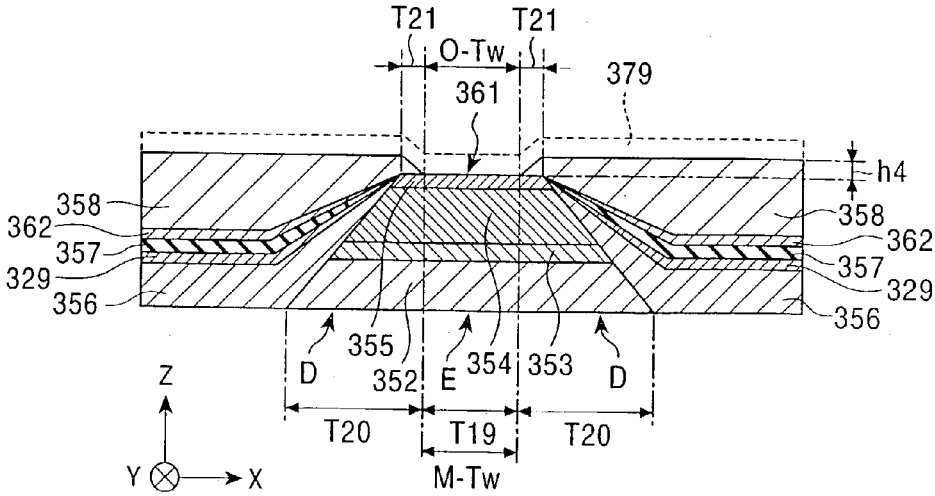
T21
O-Tw
T21
379
361
h4
358
362
357
329
356
358
362
357
329
356
355
352
354
353
D
E
D
T20
T19
T20
M-Tw
Z
Y
X