FIG. 3

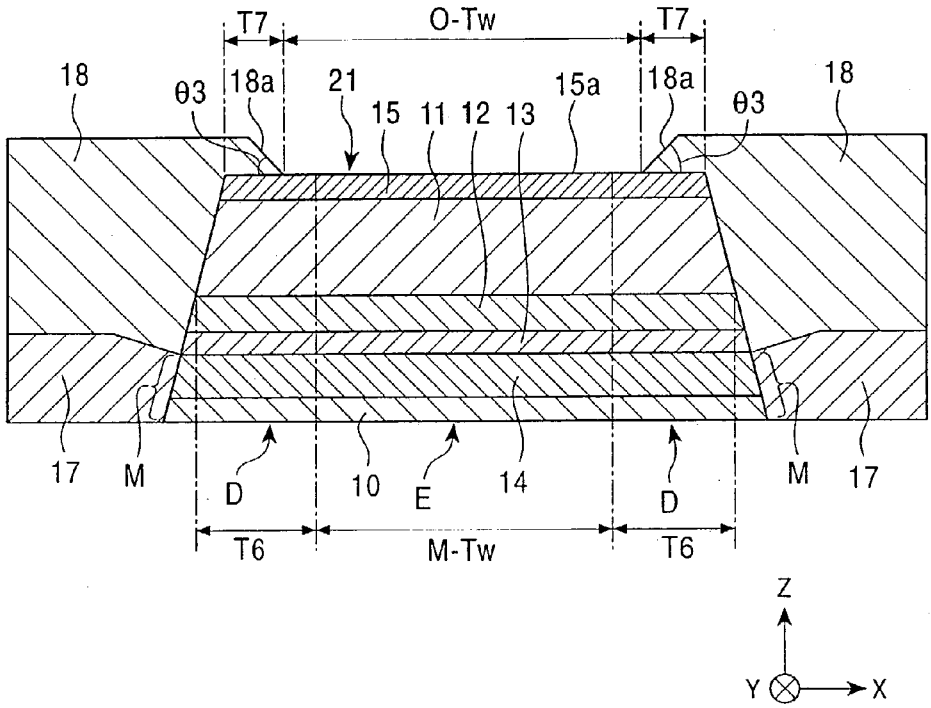
T7
O-Tw
T7
18
θ3
18a
21
15
11
12
13
15a
18a
θ3
18
17
M
D
10
E
14
D
M
17
T6
M-Tw
T6
Z
Y
X