FIG. 4

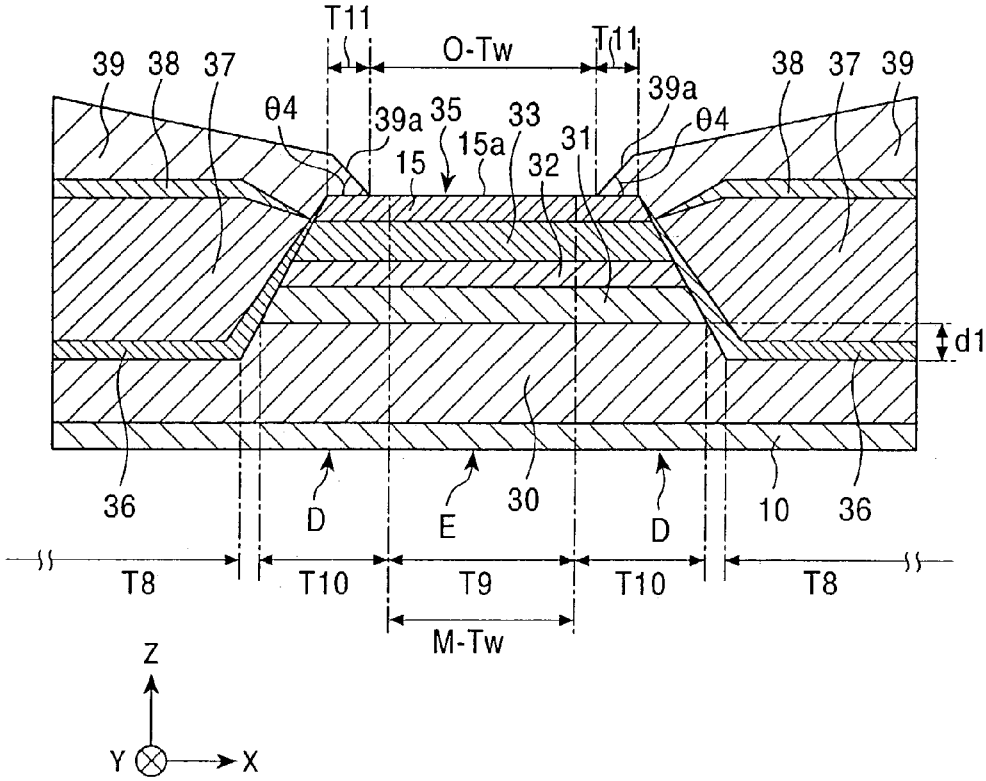
T11
O-Tw
T11
39
38
37
θ4
39a
35
33
15a
31
15
32
39a
θ4
38
37
39
d1
36
D
E
30
D
10
36
T8
T10
T9
T10
T8
M-Tw
Z
Y
X