FIG. 5

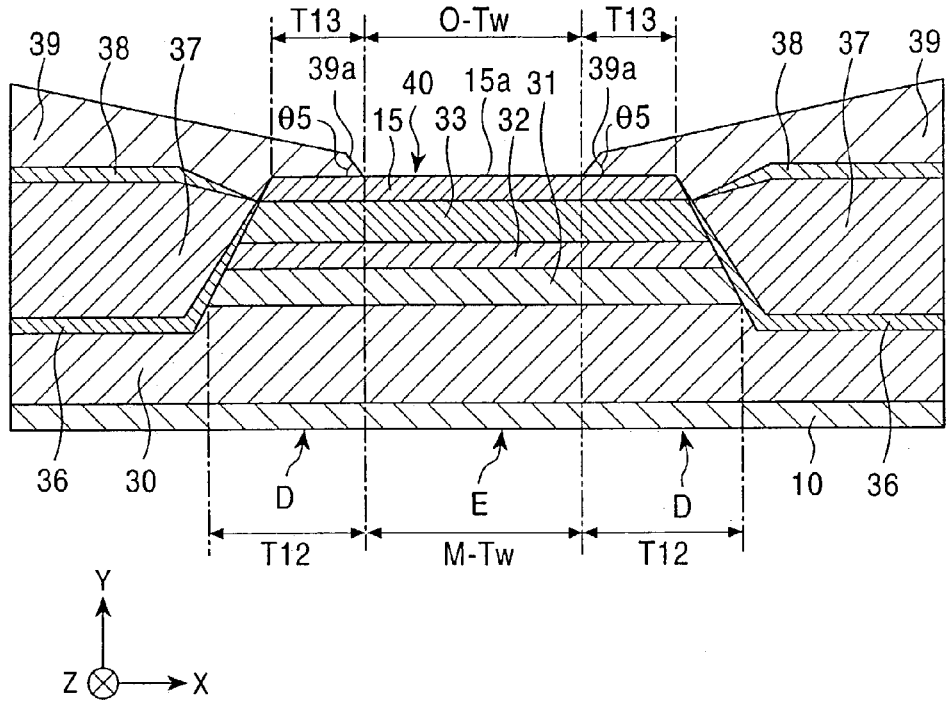
T13
O-Tw
T13
39
38
37
39a
40
15a
31
39a
38
37
39
θ5
15
33
32
θ5
36
30
D
E
D
10
36
T12
M-Tw
T12
Y
Z
X