FIG. 7

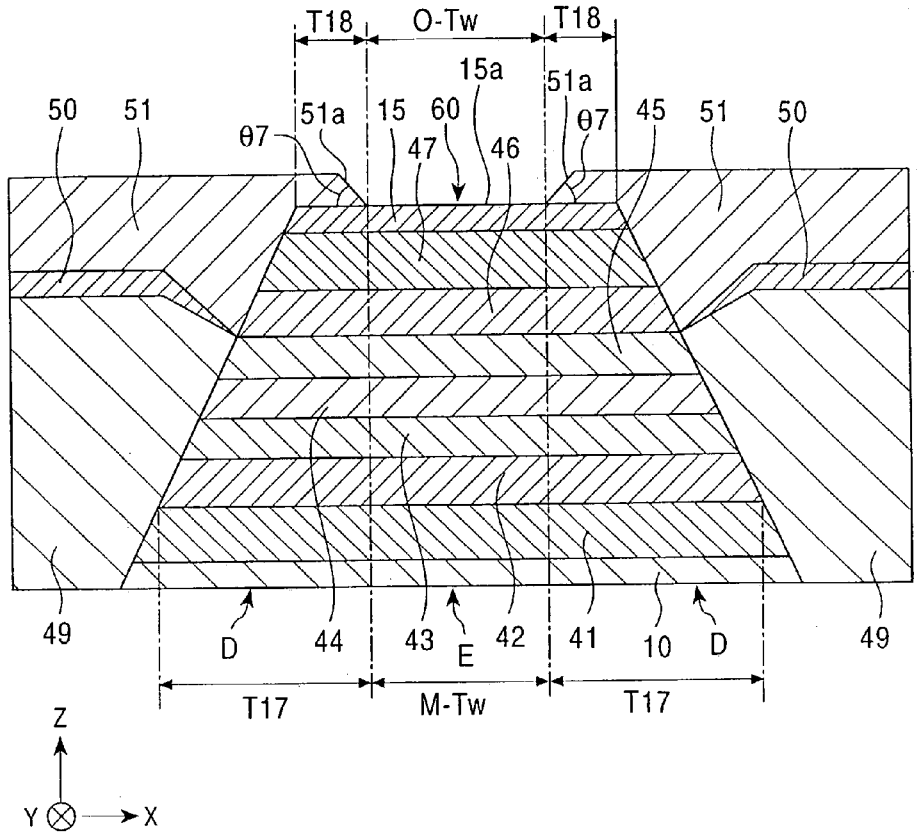
T18
O-Tw
T18
15a
51a
50
51
θ7
51a
15
60
θ7
45
51
50
47
46
49
D
44
43
E
42
41
10
D
49
T17
M-Tw
T17
Z
Y
X