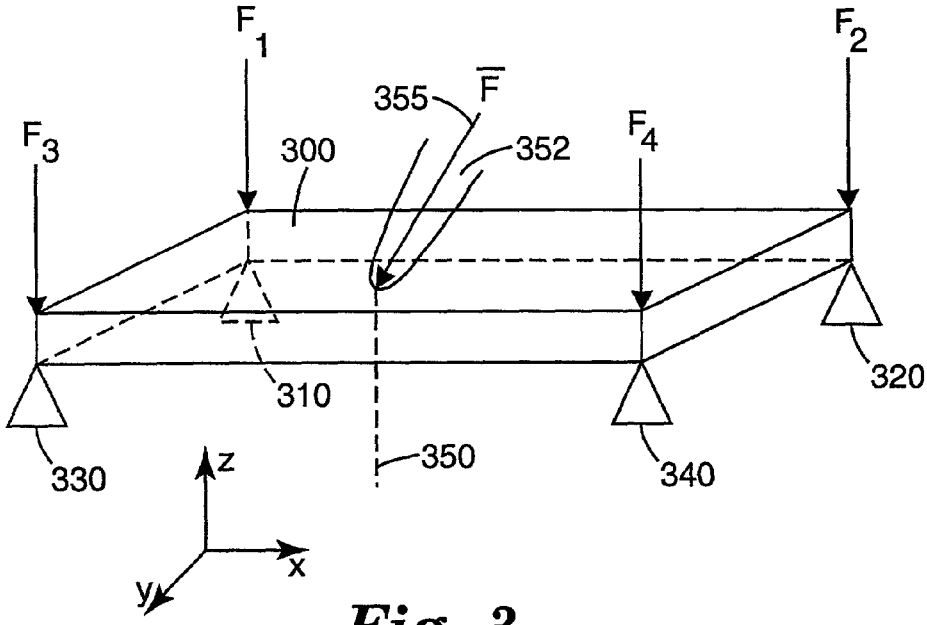
F1
F2
F3
F4
355
F̄
300
352
310
320
330
340
350
z
x
y

Fig. 3

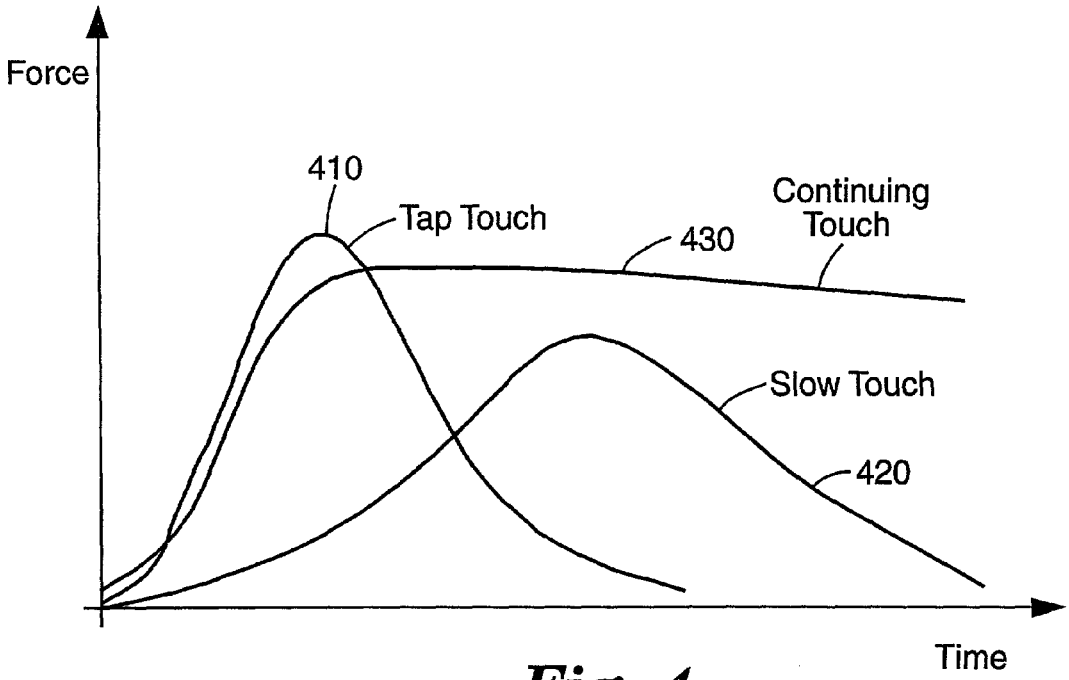
Force
410
Tap Touch
430
Continuing Touch
Slow Touch
420
Time

Fig. 4