FIG. 1

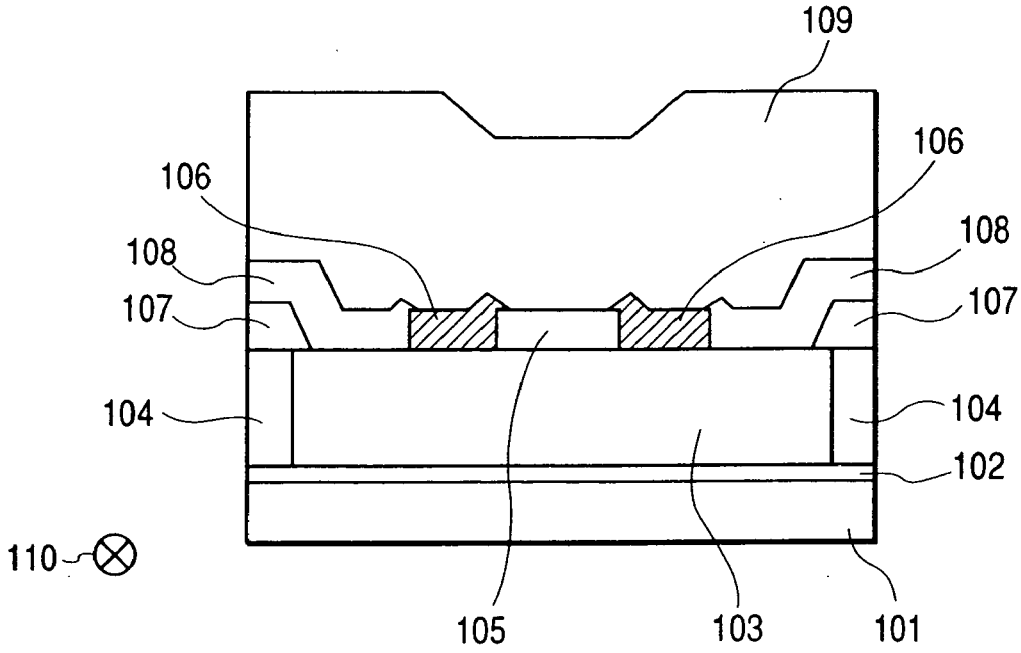
109
106
106
108
108
107
107
104
104
102
110
105
103
101

FIG. 2

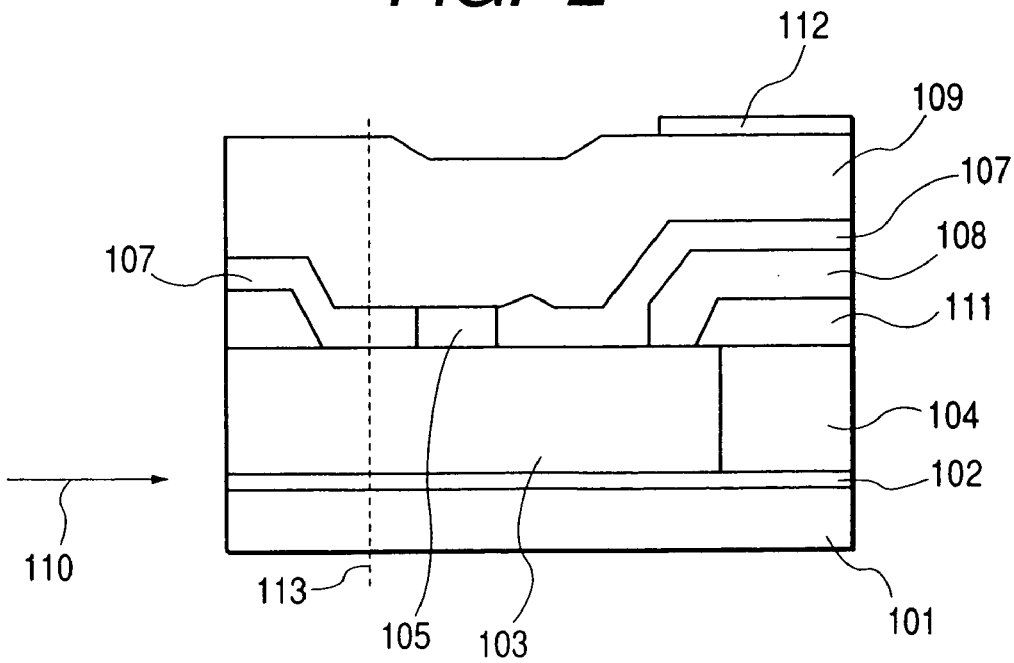
112
109
107
107
108
111
104
102
110
113
105
103
101