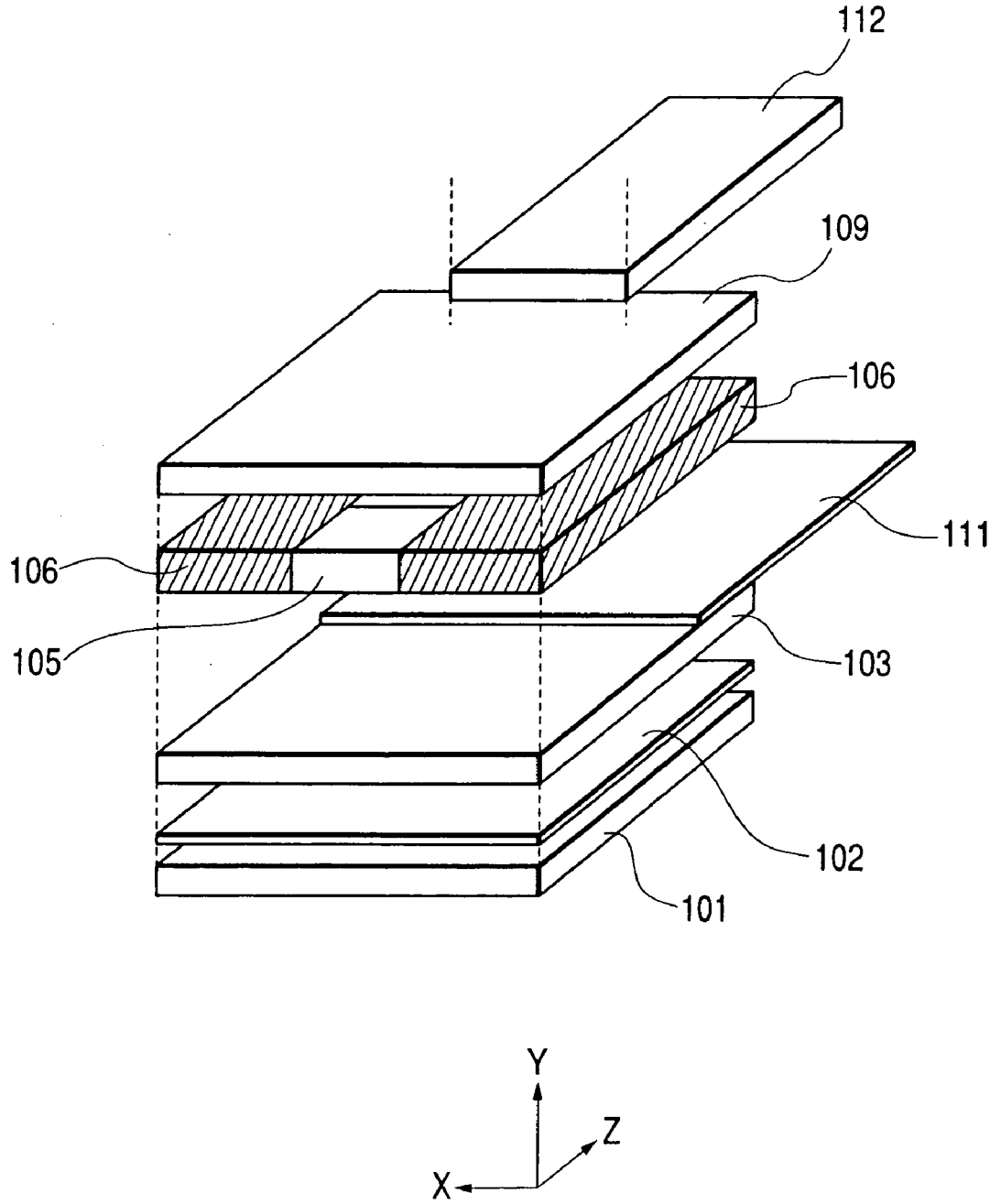FIG. 10