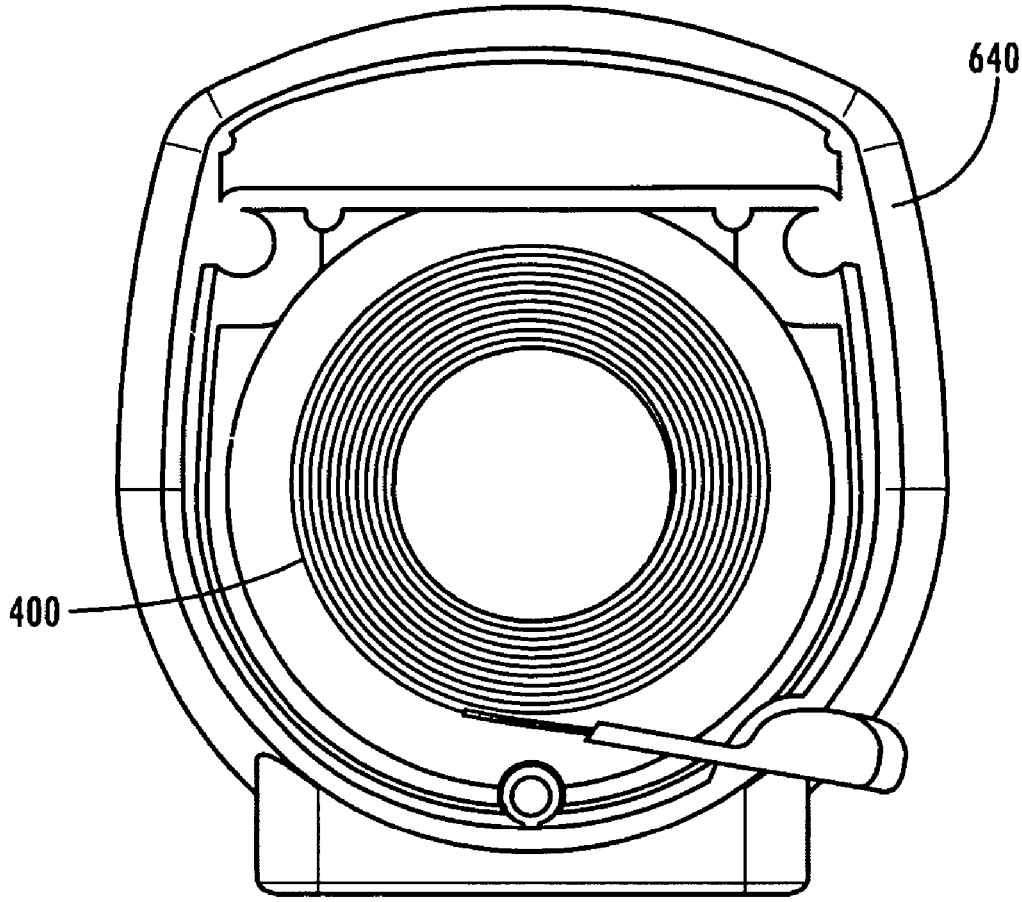

Fig. 49