FIG. 40

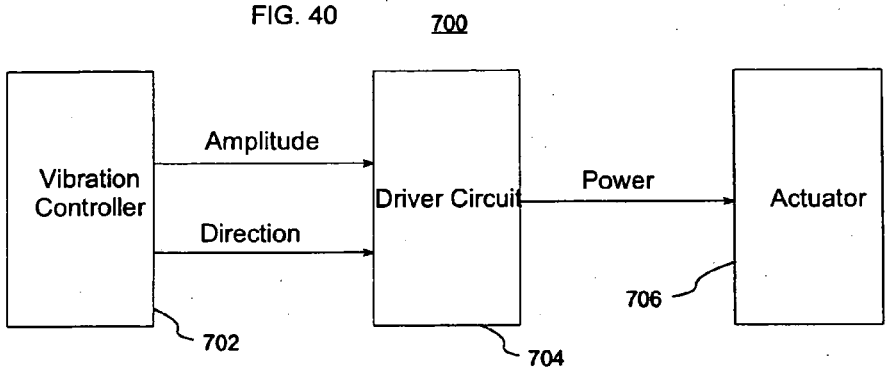

FIG. 41

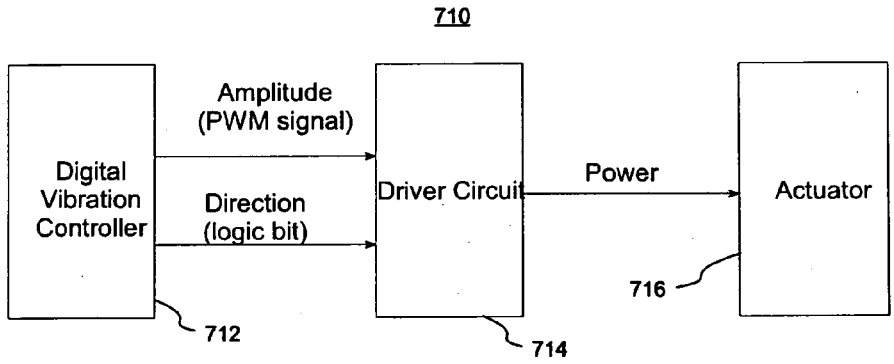
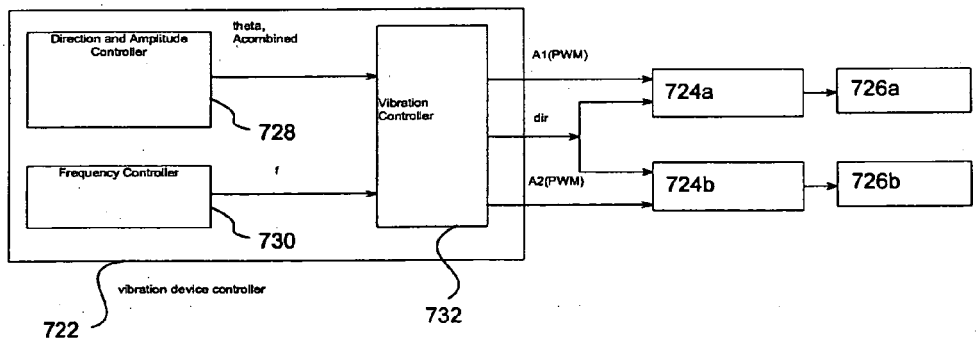
FIG. 42