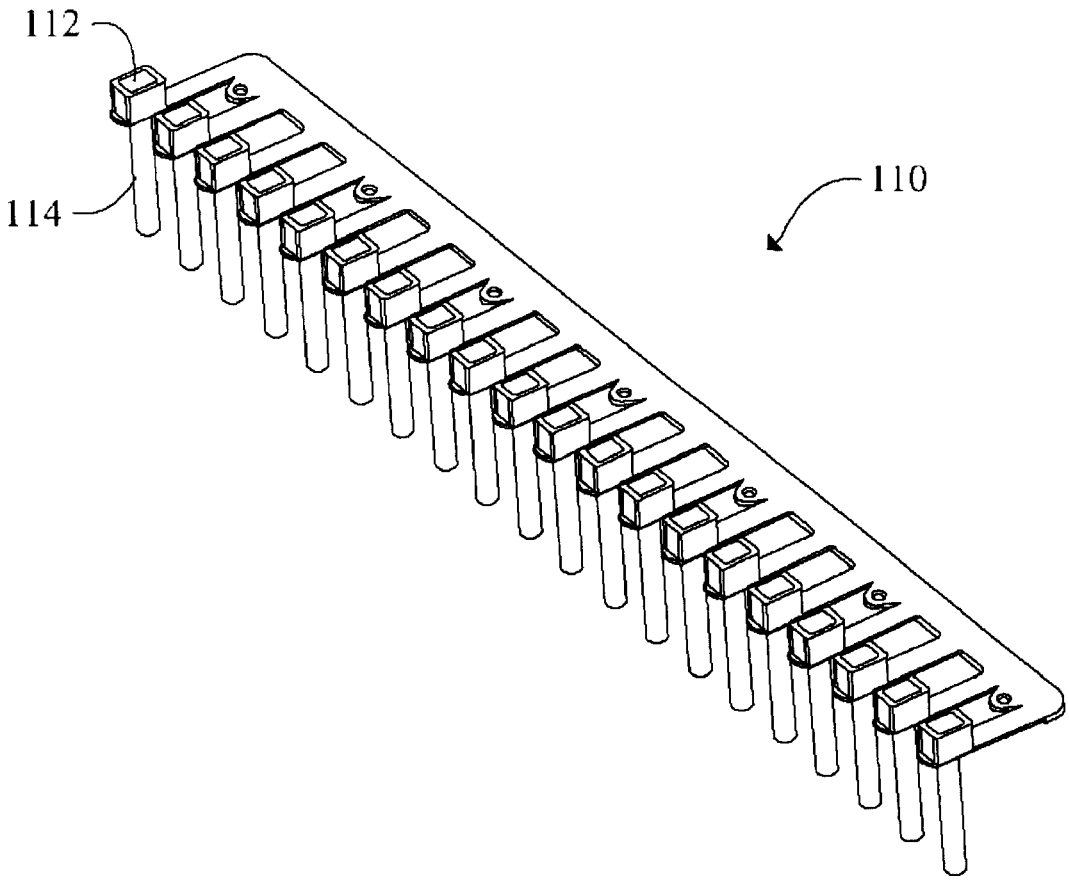FIG. 11