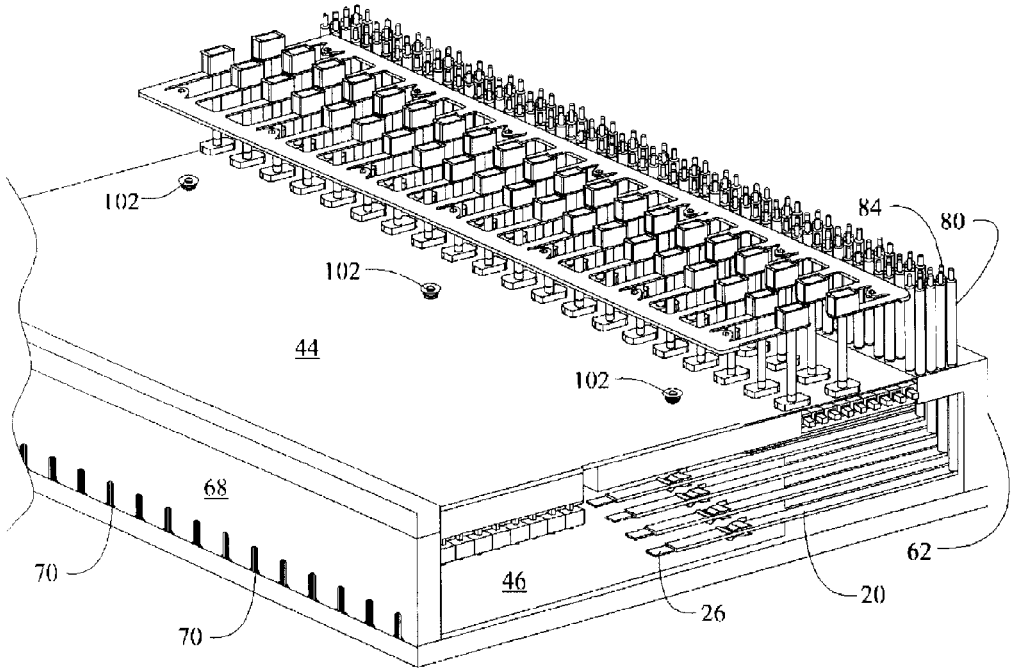FIG. 12