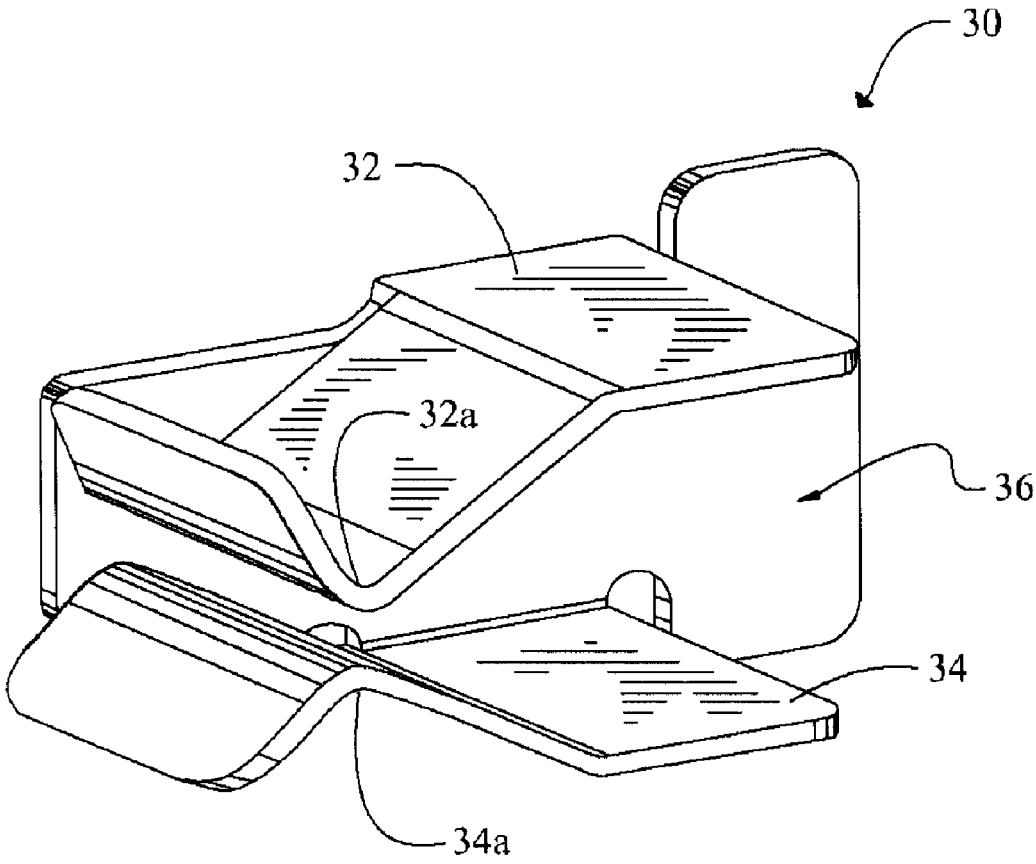FIG. 3