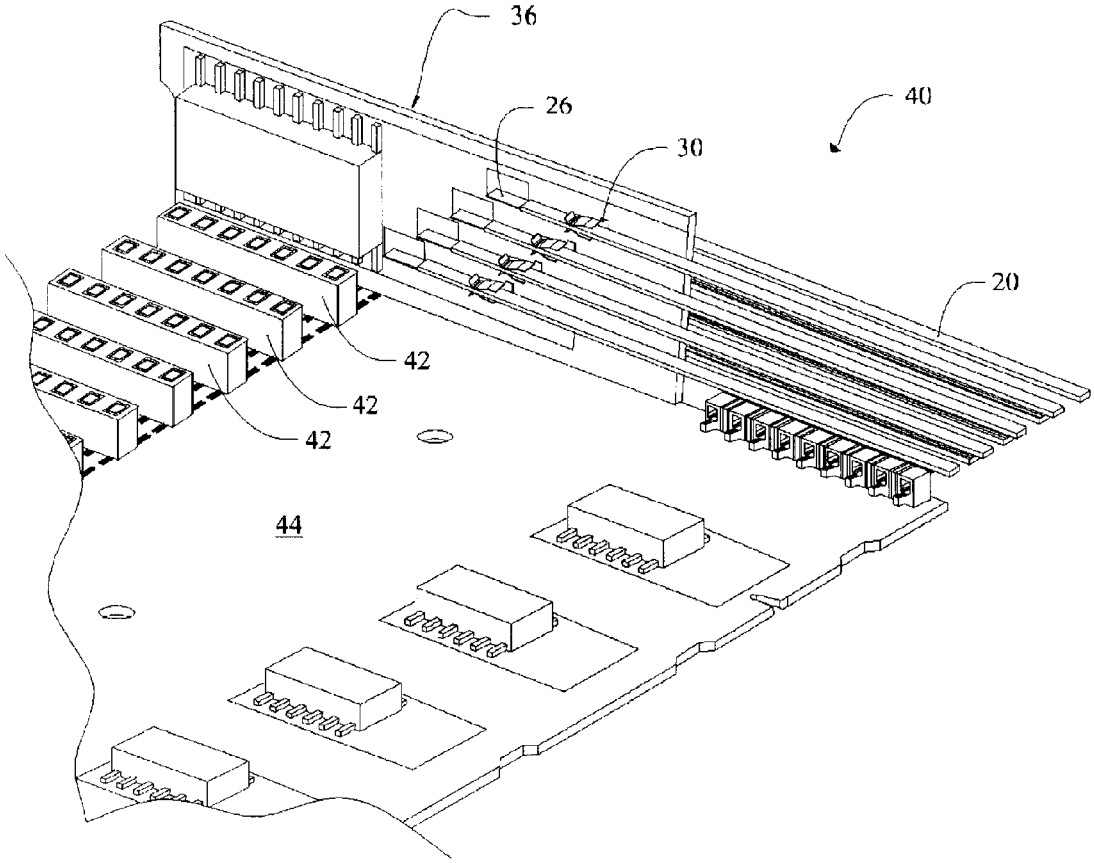FIG. 4A