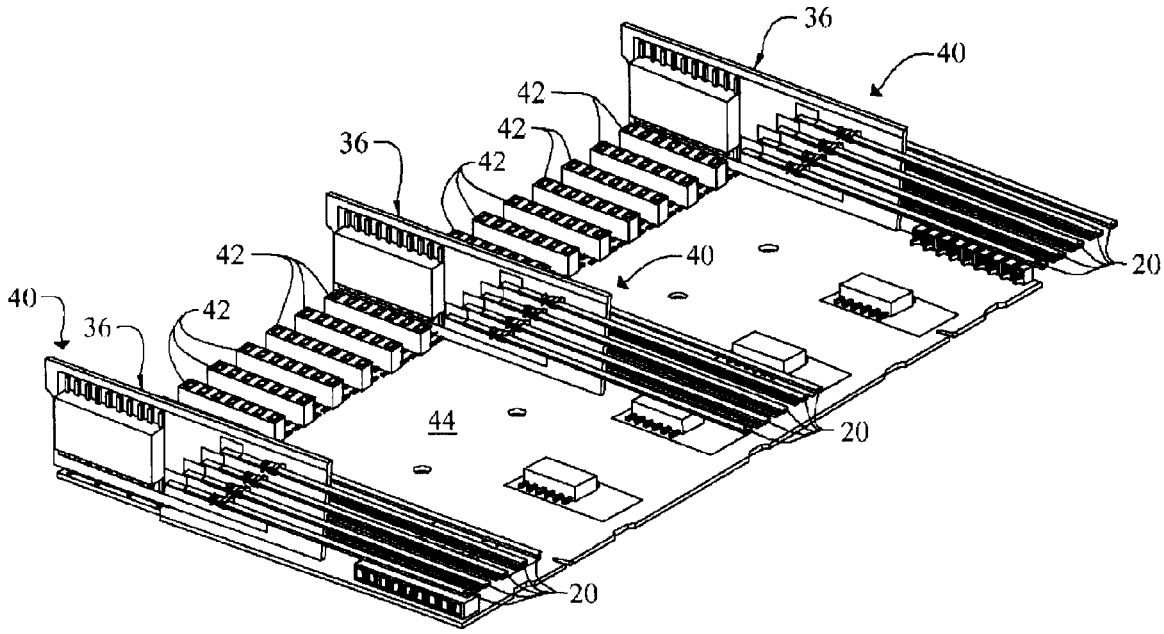FIG. 4B