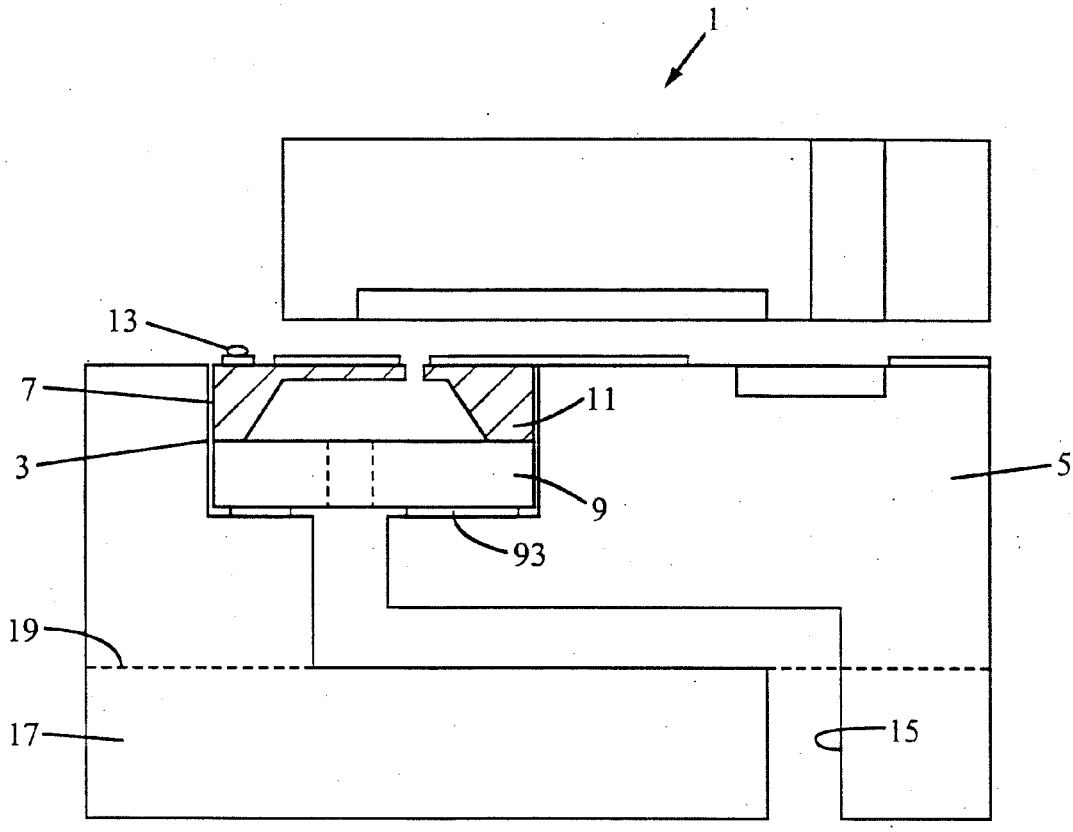


*FIG. 15*