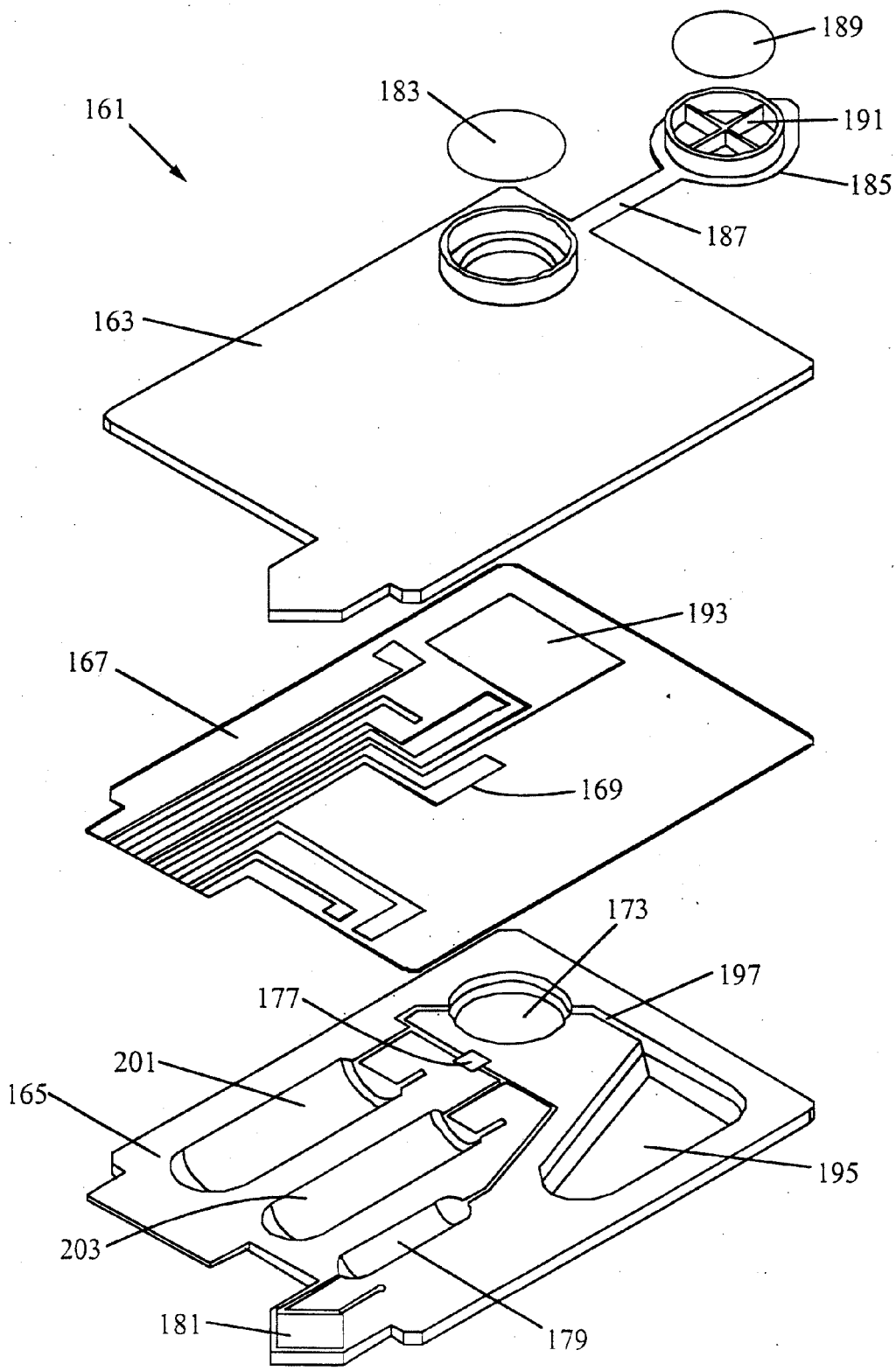
189
183
161
191
185
187
163
193
167
169
173
197
177
201
165
195
203
181
179

FIG. 16