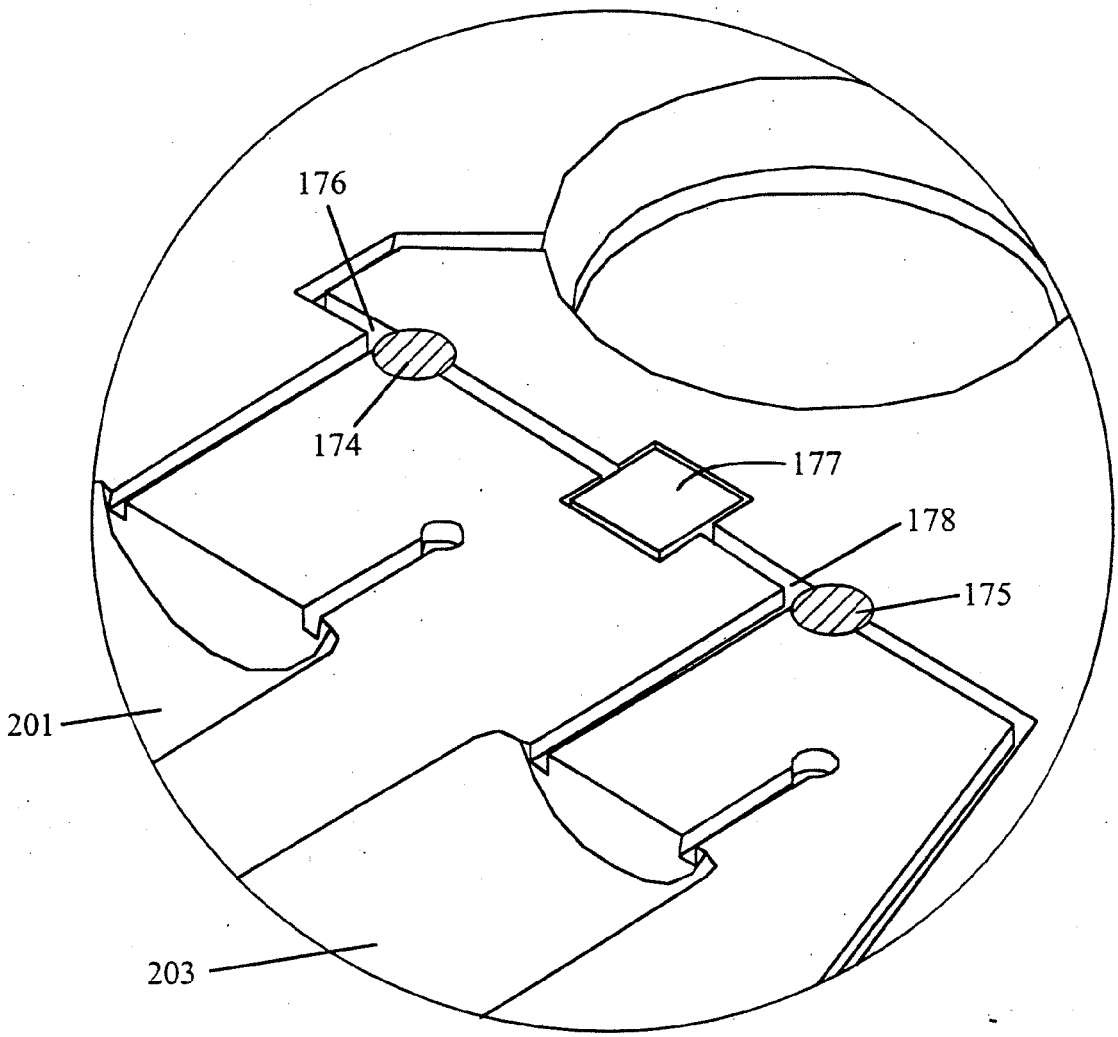

FIG. 18