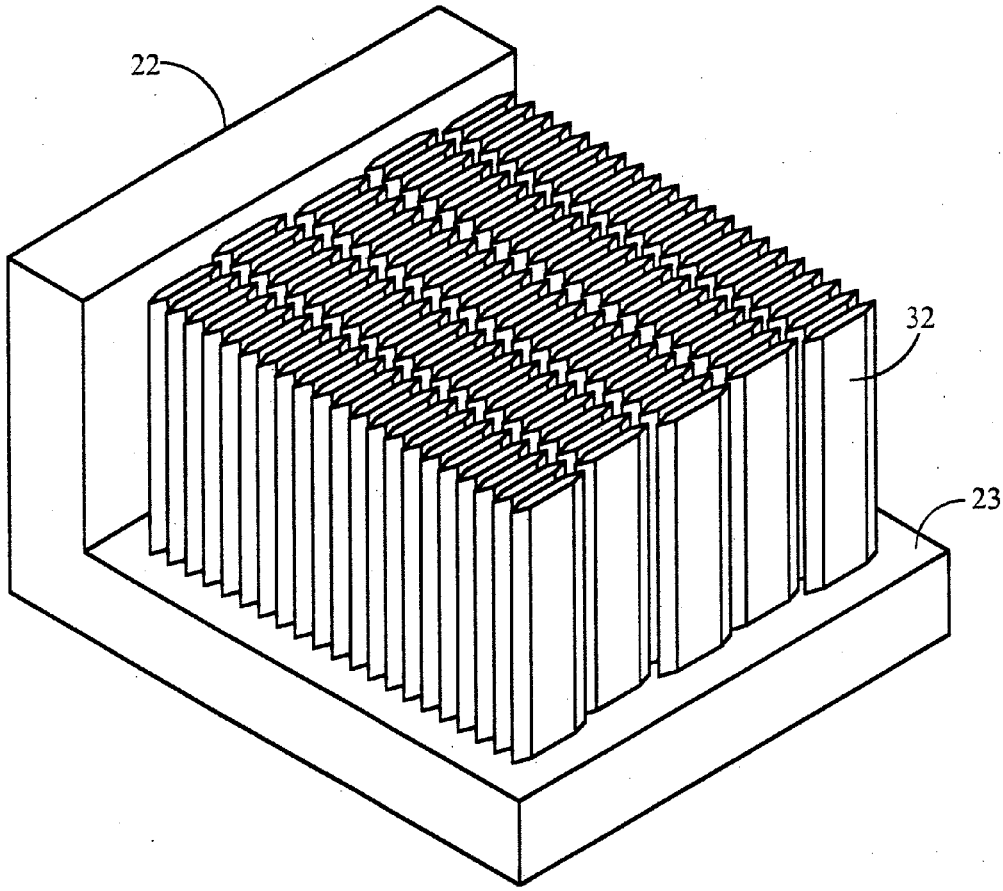


*FIG. 8*