[Fig 3B]

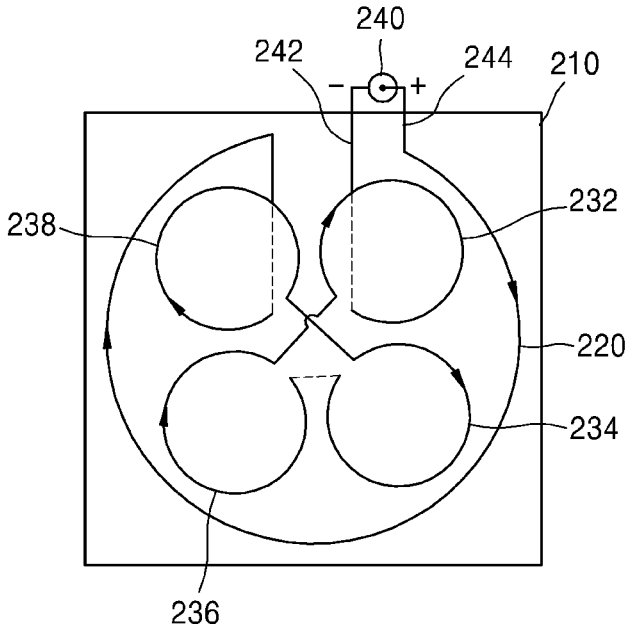
240
242
244
210
−
+
238
232
220
234
236

[Fig 3C]

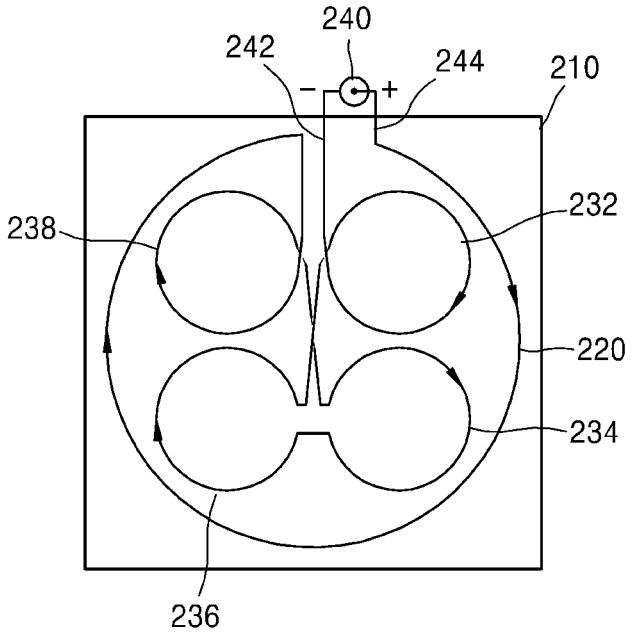
240
242
244
210
−
+
238
232
220
234
236