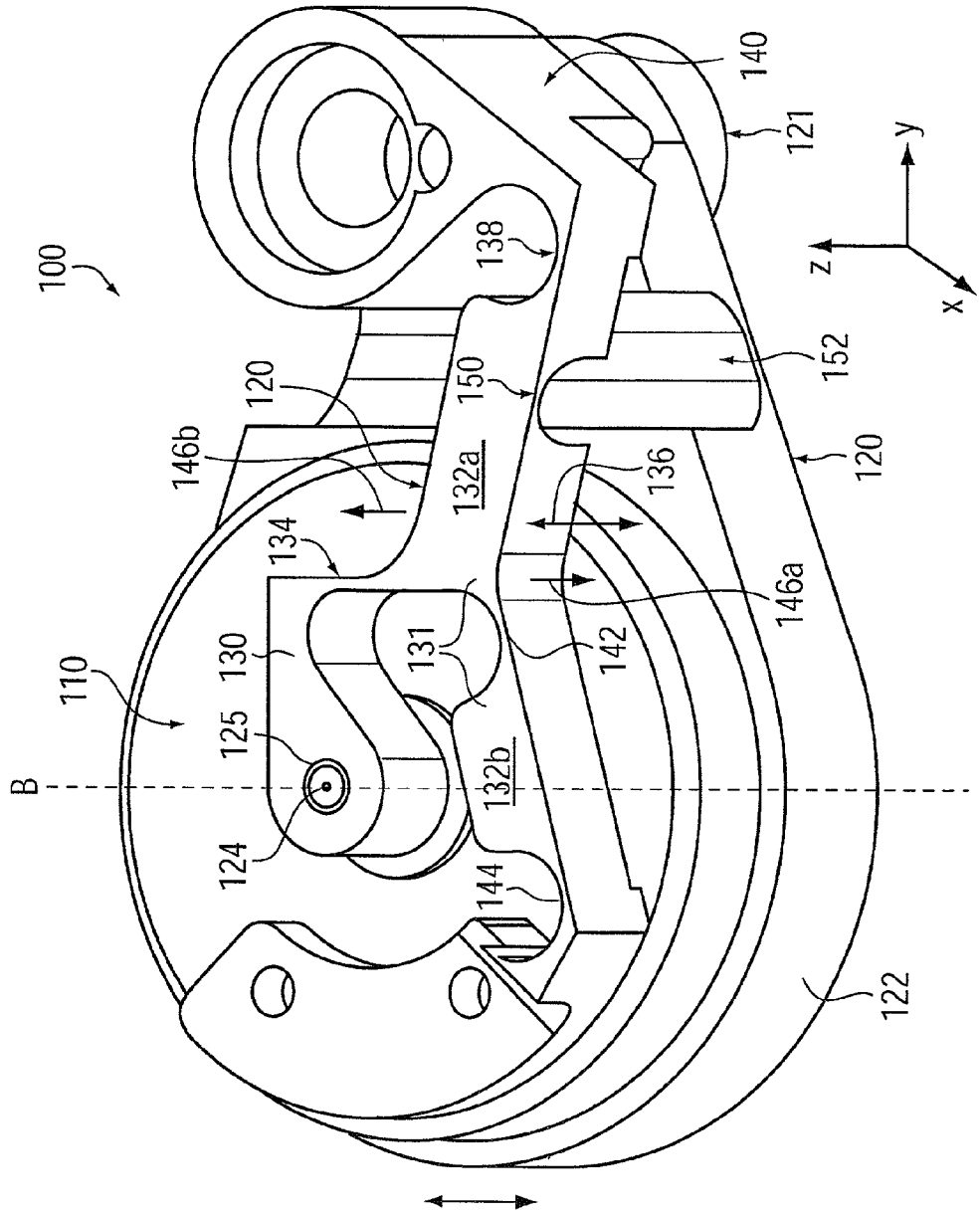
100
110
120
121
122
124
125
130
131
132a
132b
134
136
138
140
142
144
146a
146b
150
152
B
x
y
z

FIG. 3