FIG. 1

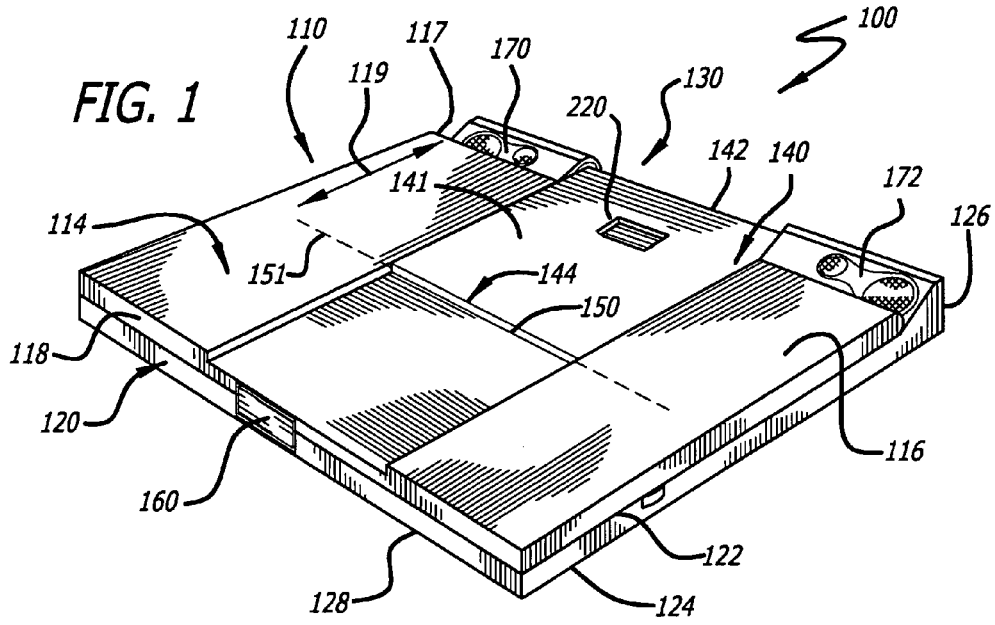
100
110
117
170
119
130
220
142
140
172
126
141
114
151
144
150
118
120
116
160
122
128
124

FIG. 2

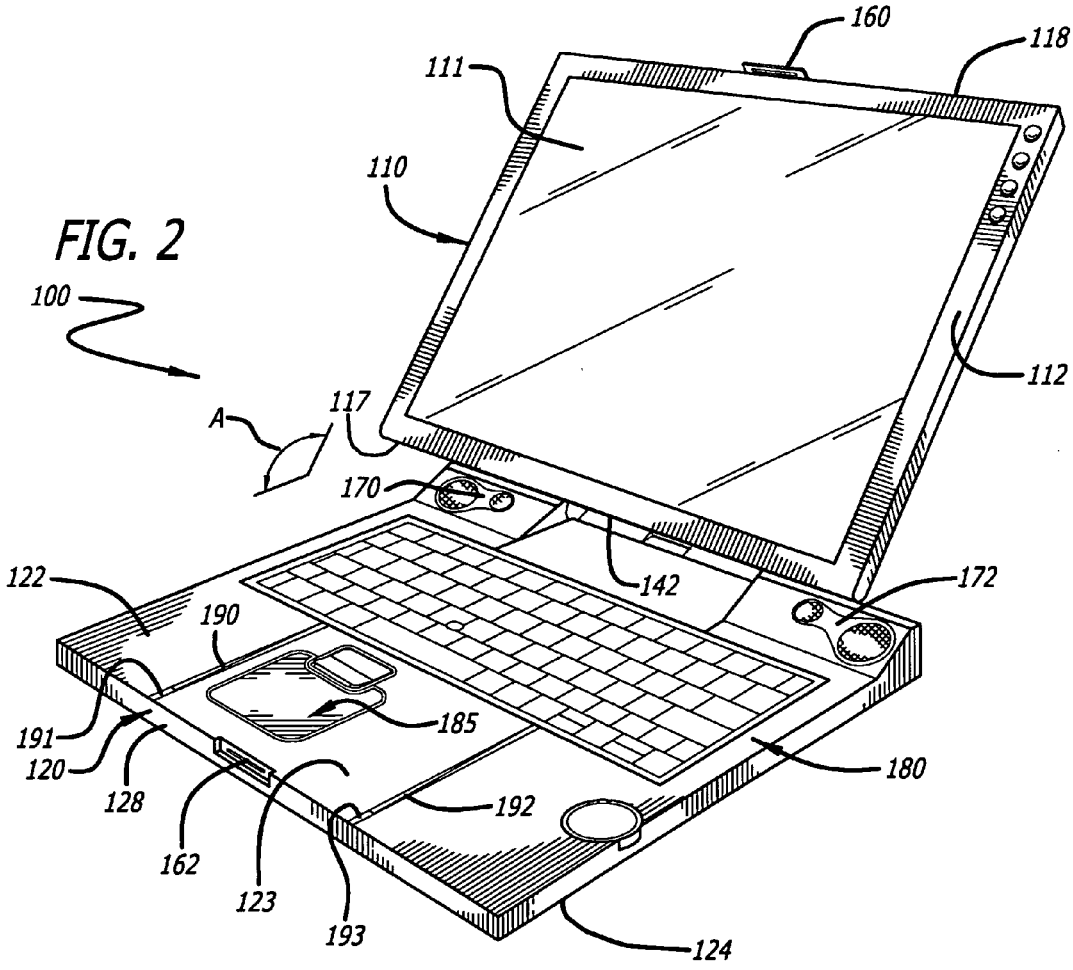
160
118
111
110
100
112
A
117
170
142
172
122
190
185
191
120
128
180
192
162
123
193
124