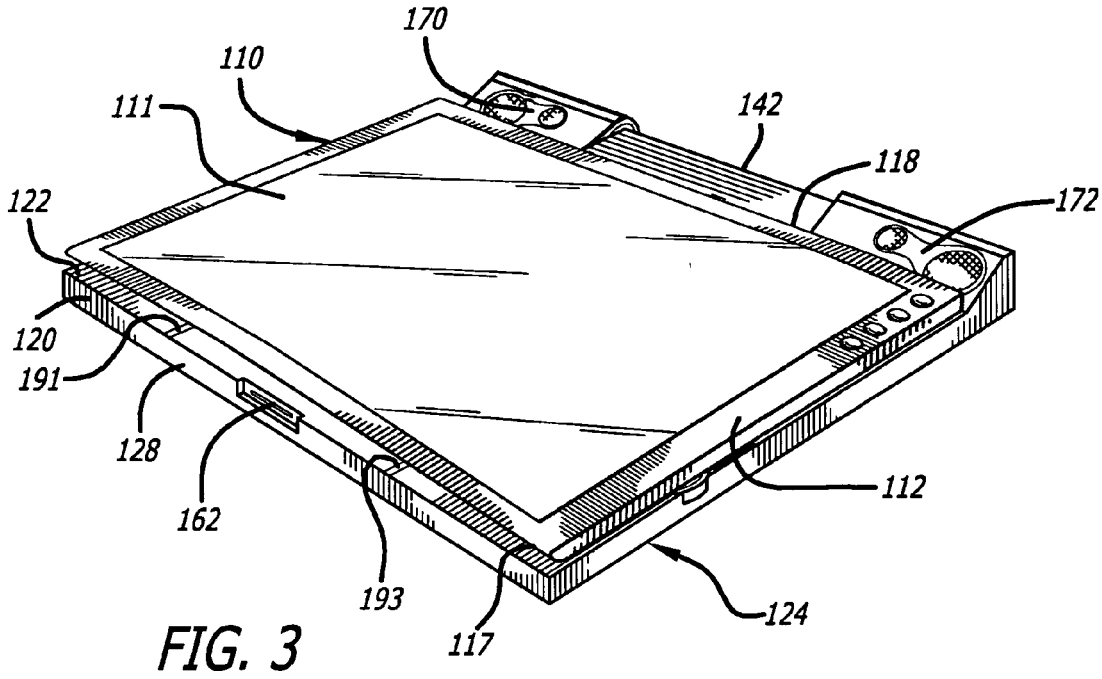
170
110
111
142
118
172
122
120
191
128
162
193
117
124
112

FIG. 3

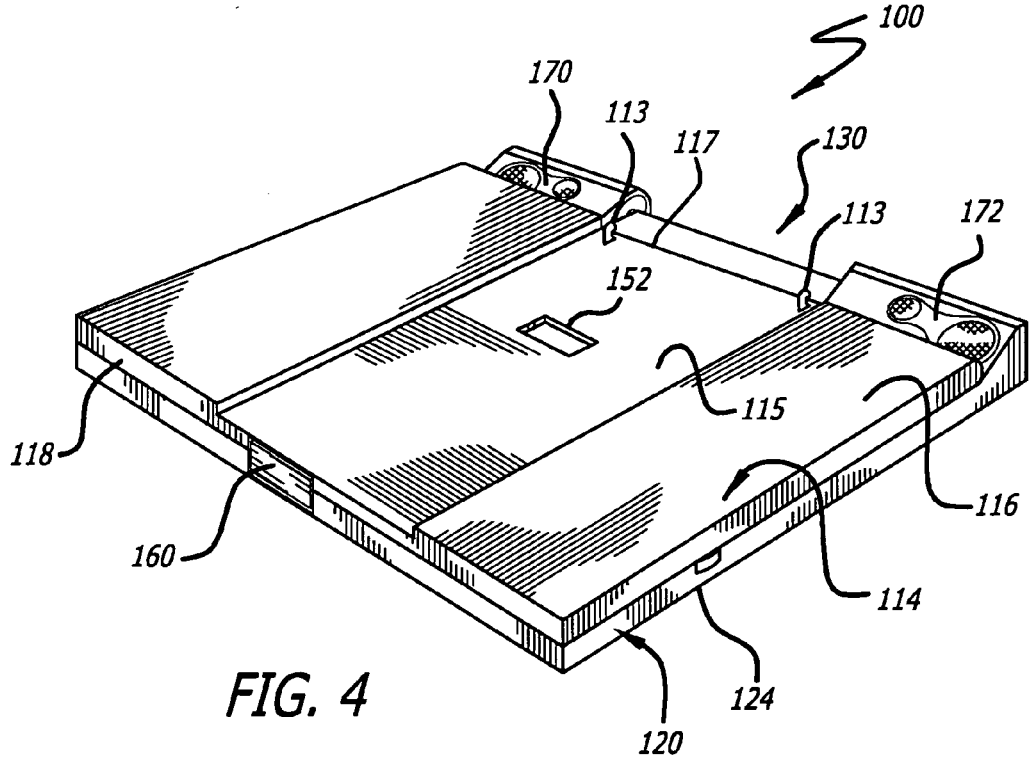
100
170
113
117
130
113
172
152
115
118
116
160
114
124
120

FIG. 4