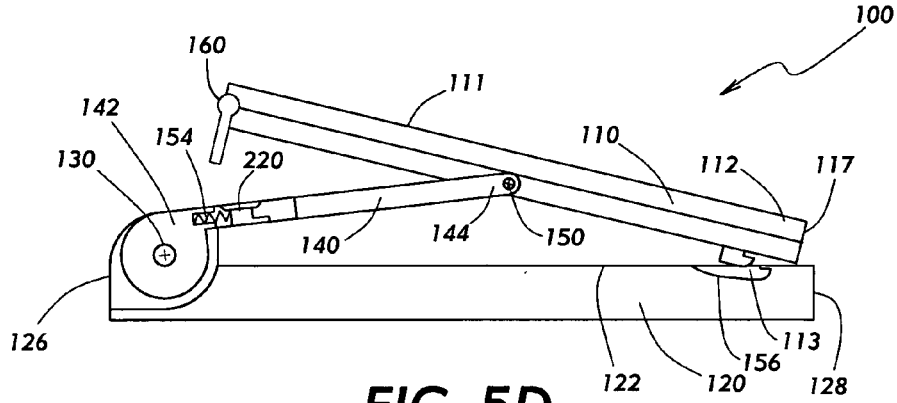

FIG. 5D

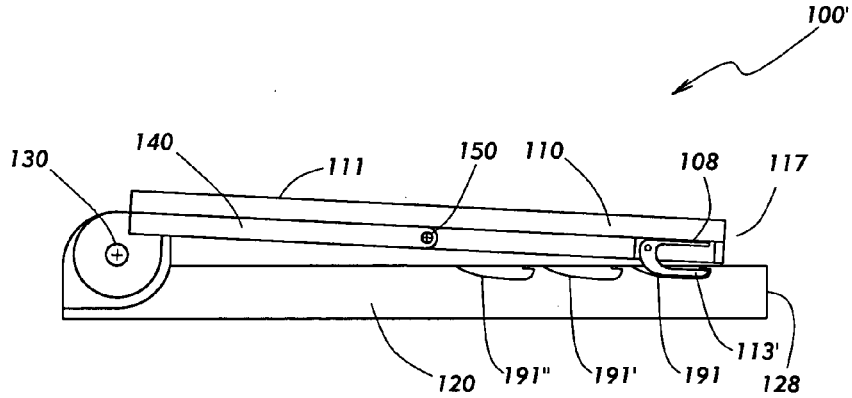

FIG. 6A

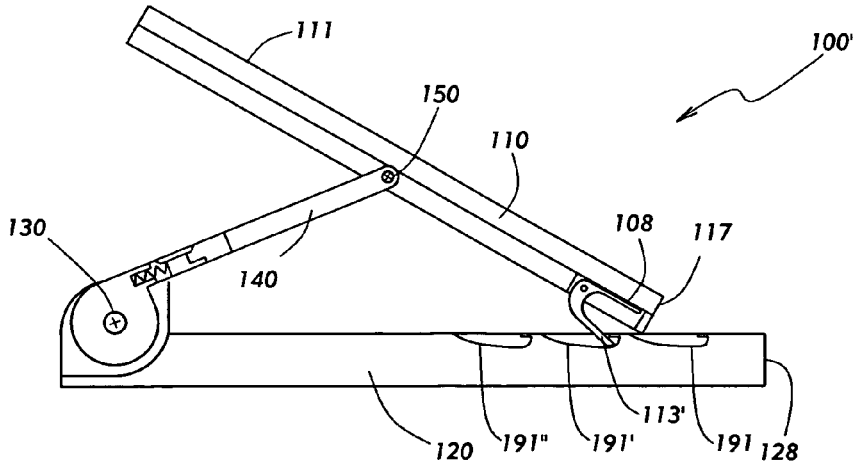

FIG. 6B