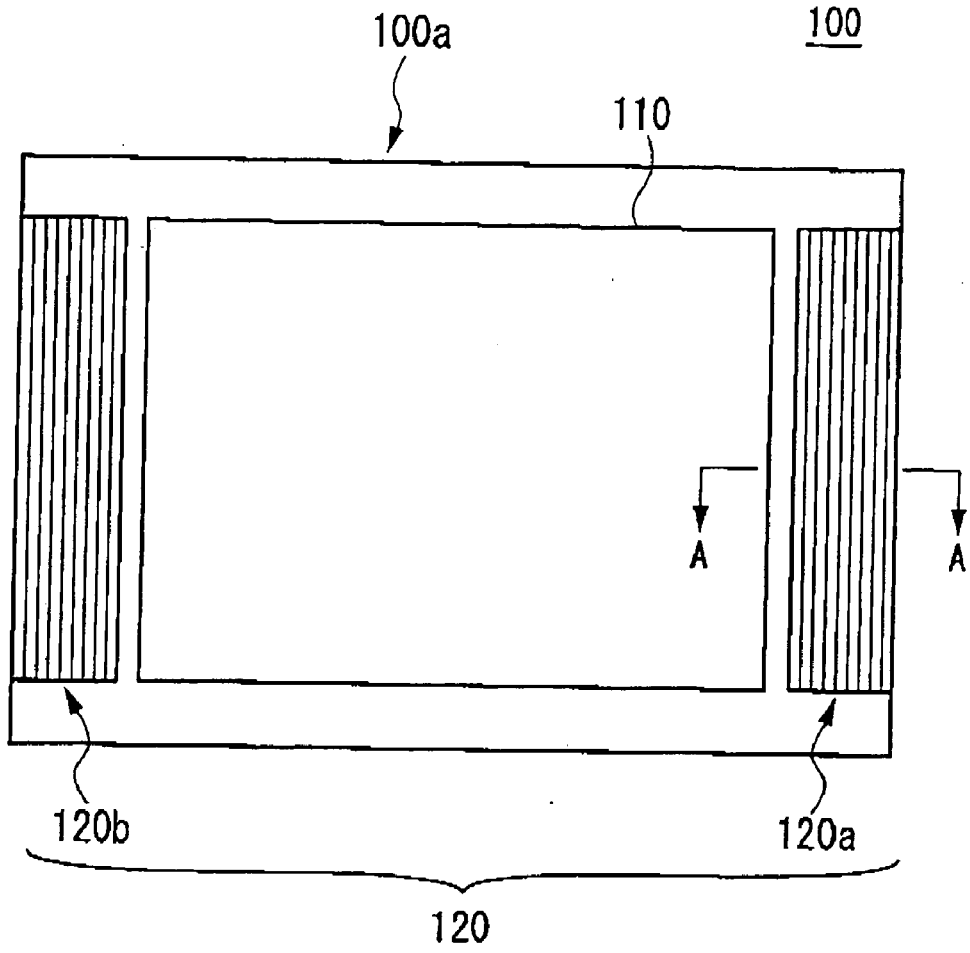
100a
100
110
A
A
120b
120a
120

FIG. 1

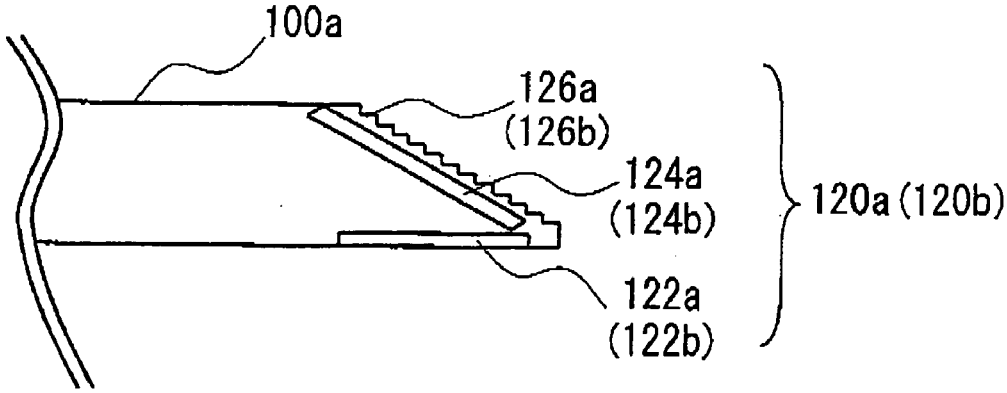
100a
126a
(126b)
124a
(124b)
122a
(122b)
120a (120b)

FIG. 2